Установка запорных элементов на профиль притвора AYPC.SL160.0813

Тип	A1, мм	A2, мм	B1, мм	B2, мм	C1, мм	C2, мм	D1, мм	D2, мм
Gr.180	–	–	602	626	1002	1026	–	–
Gr.210	752	776	1202	1226	1602	1626	–	–
Gr.240					1902	1926	Hнс –268	Hнс –292
Gr.270					2202	2226		

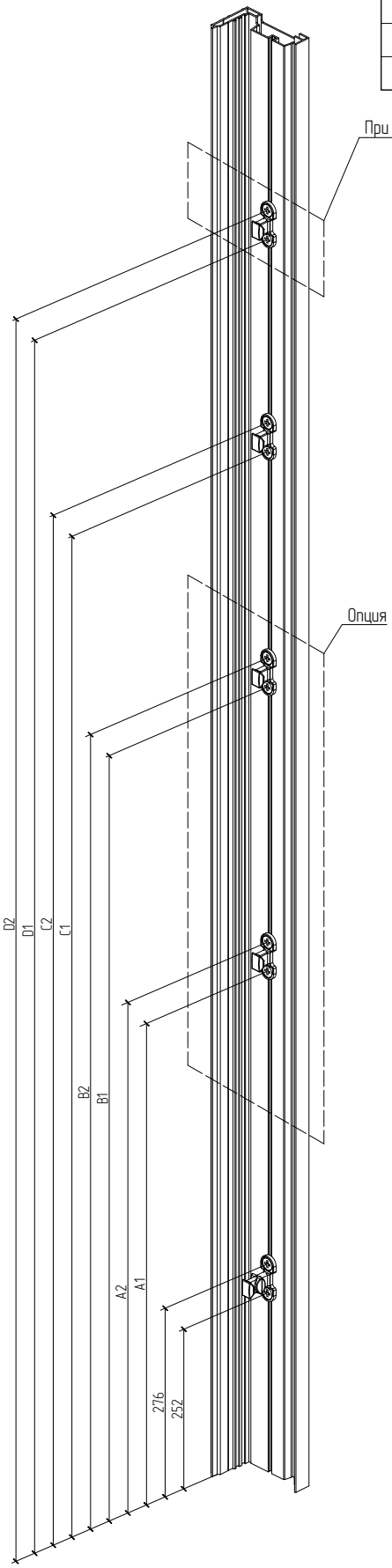

Доступна только установка односторонней ручки со стороны помещения

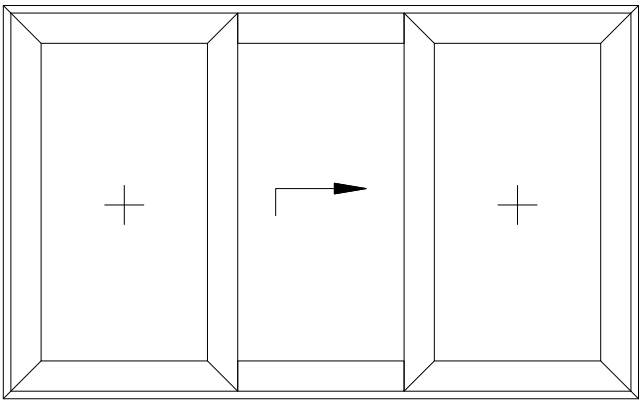
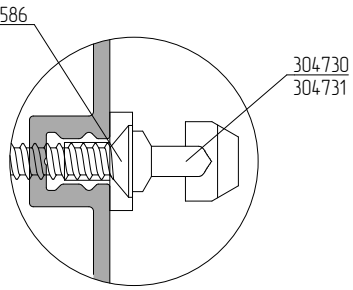
Точки запирания расположить вдоль фурнитурного паза рамы