АЛЮТЕХ ПРОФИЛЬНЫЕ СИСТЕМЫ

Установка фурнитуры на подъемно-раздвижные створки

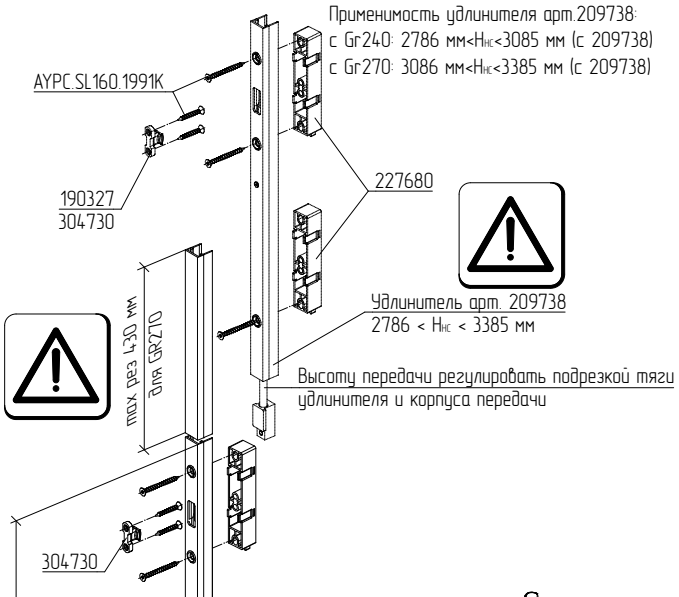

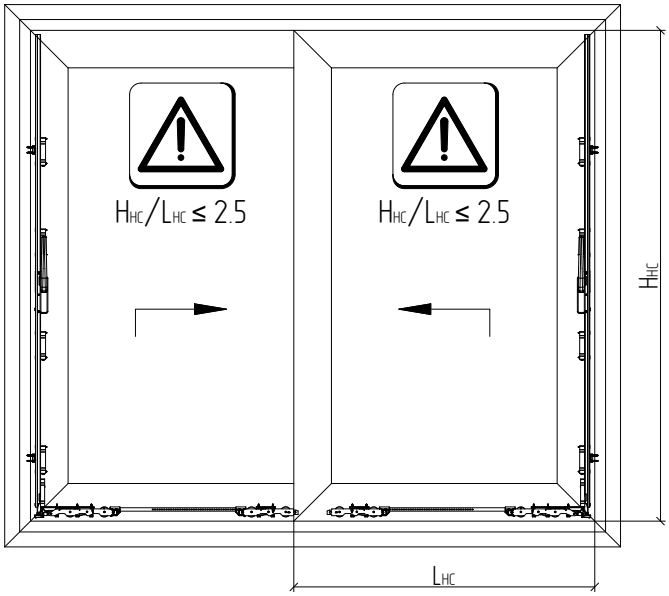

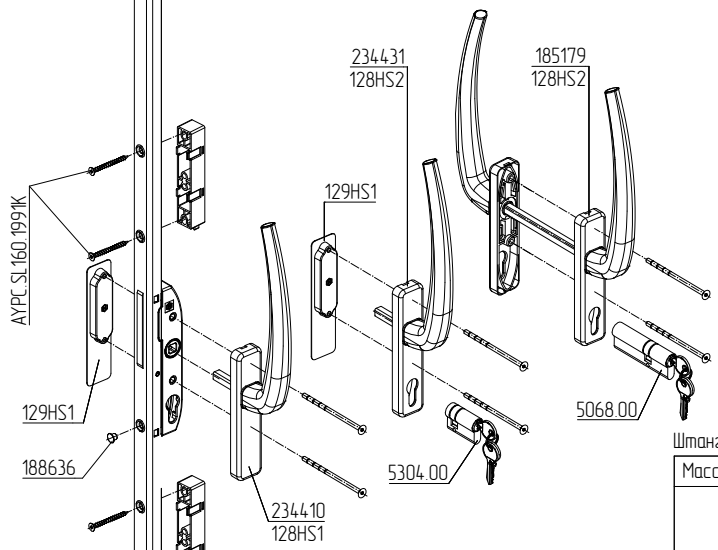

Ширина створки: min 720 мм (1310 мм с арт. 302326) – max 3250 мм
Высота створки: min 1200 – max 2786 мм (3385 мм с арт. 209738)
Максимальный вес створки: 330 кг (с арт. 302311)
440 кг (арт. 302311 + арт. 302326)
Высота установки ручки: 409 мм (Gr.180 арт. 184307) – окна
1009 мм (Gr.210, Gr.240, Gr.270) – двери

Тип		Gr.180	Gr.210	Gr.240	Gr.270
304730	N, шт.	1..2	1...3		
304731		1			

Штанга соединительная

Масса, кг	Lнс, мм	Артикул	L1	L2	L3
330	720–1520	184578	Lнс – 662	–	–
	1521–2020	184581		–	–
	2021–2500	184584		–	–
	2501–2615	184578 + 184578	–	–	(Lнс – 899)/2
	2616–3250	184581 + 184581	–	–	
331..440	1310–2110	184578	–	Lнс – 1252	–
	2111–2500	184581	–		–
	2501–3250	184578 + 184578	–	–	(Lнс – 1489)/2

Передача под ручку
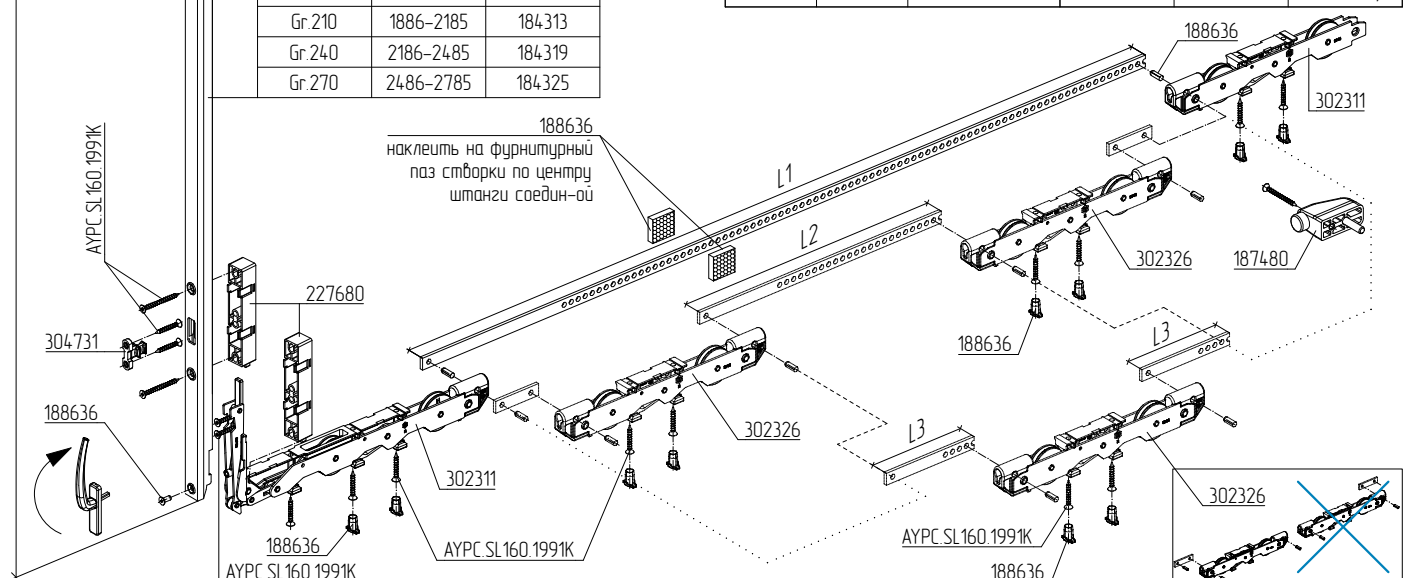
Тип	Hнс, мм	Артикул
Gr.180	1200–1885	184307
Gr.210	1886–2185	184313
Gr.240	2186–2485	184319
Gr.270	2486–2785	184325