АЛЮТЕХ
ПРОФИЛЬНЫЕ СИСТЕМЫ

Обработка профилей рамы AYPC.SL160.0101 под установку комплекта соединения, Lнр>6500мм

Вид снаружи

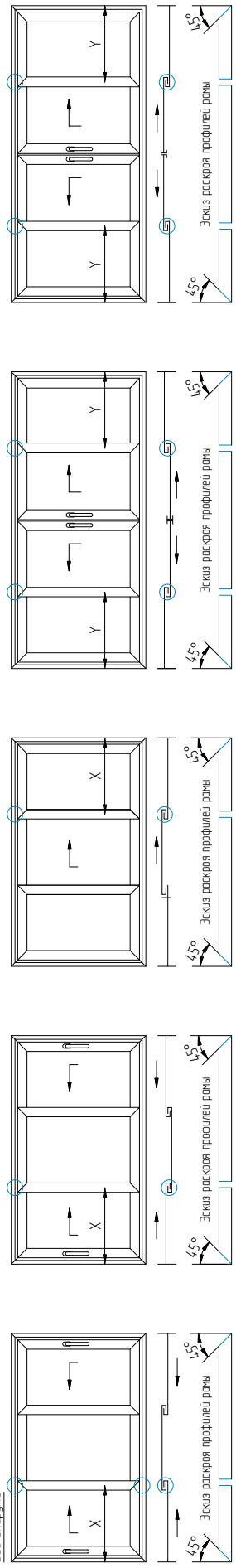

1 Обработка профилей рам AYPC.SL160.0101 под установку соединительных закладных

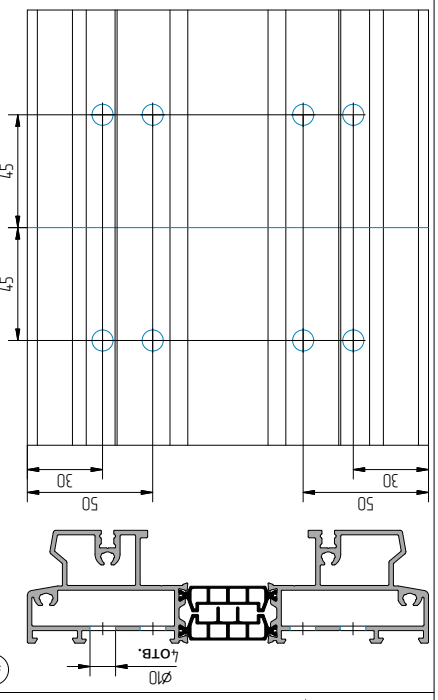

X-Lнр/3+27
Y-Lнр/4+16

Соединительный стык профилей расположить по оси симметрии притвора створок

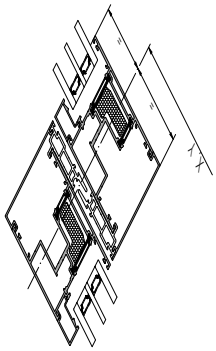

2 Герметизация внутренних полостей рам AYPC.SL160.0101

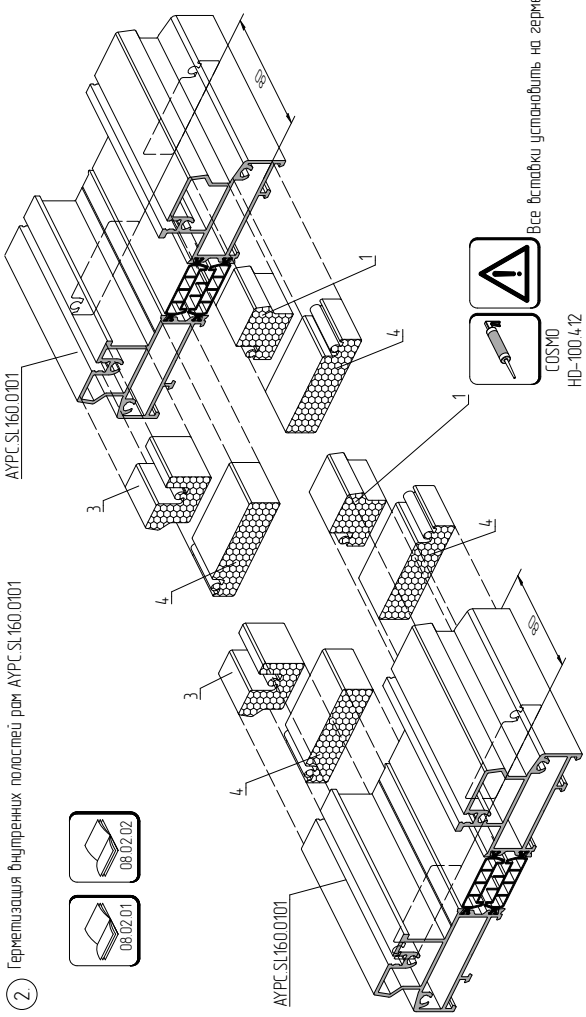

3 Установка соединительных закладных

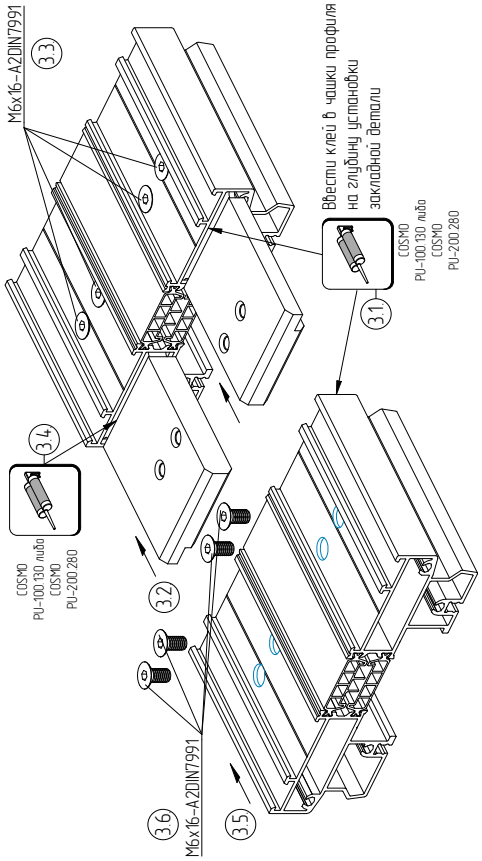
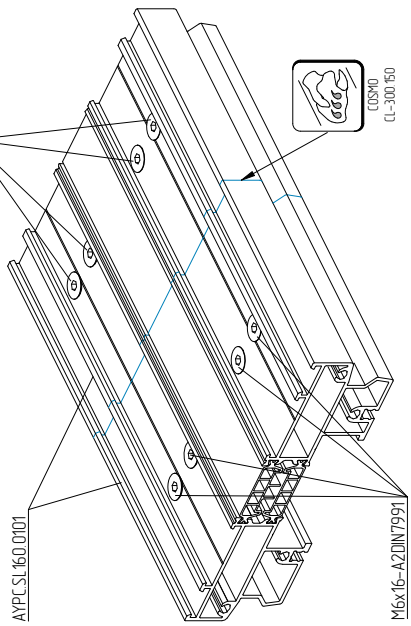
4 Очистка узла соединения от клеевого состава