АЛЮТЕХ
ПРОФИЛЬНЫЕ СИСТЕМЫ

Интеграция подъемно-раздвижной конструкции с фрамугой

	A	B
1, 2	AYPC.SL160.0101 AYPC.SL160.0102 AYPC.SL160.0103	AYPC.SL160.0101 AYPC.SL160.0102 AYPC.SL160.0103 AYPC.SL160.0105 AYPC.SL160.0106
3.1	AYPC.SL160.0101 AYPC.SL160.0102 AYPC.SL160.0103	
3.2	AYPC.SL160.0105 AYPC.SL160.0106	AYPC.SL160.0101 AYPC.SL160.0102 AYPC.SL160.0103

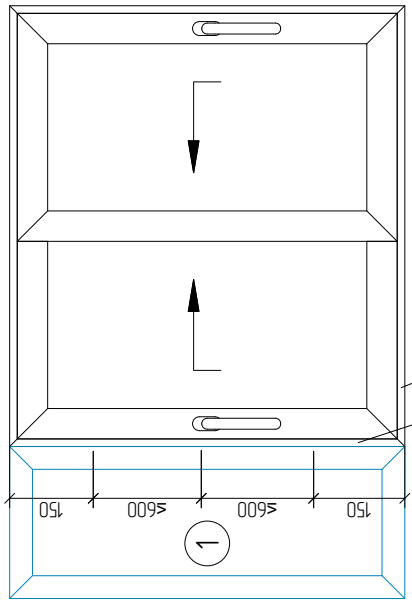

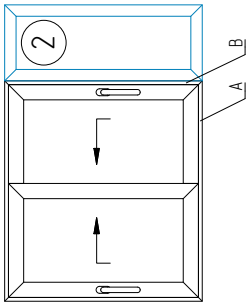

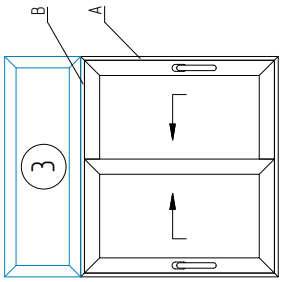

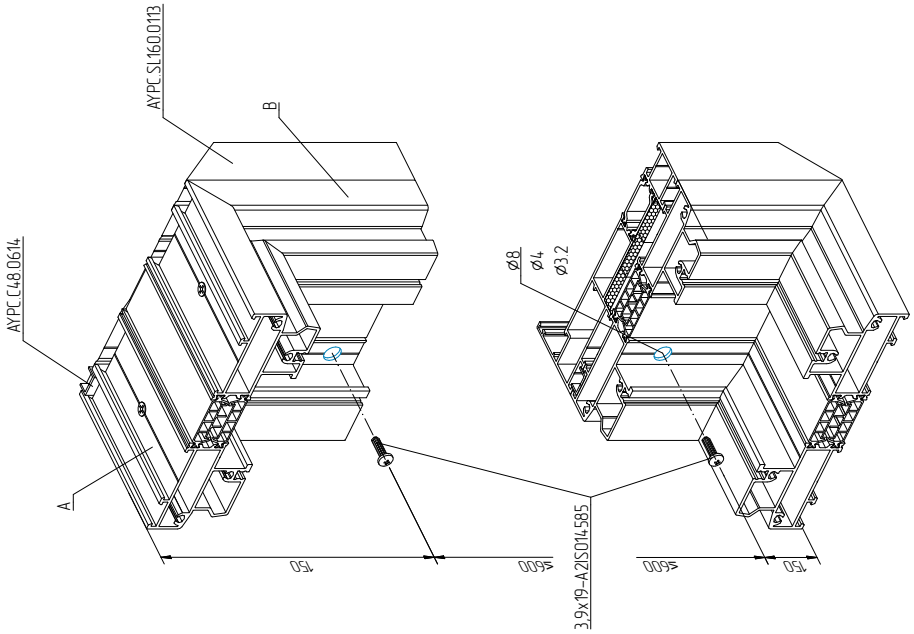

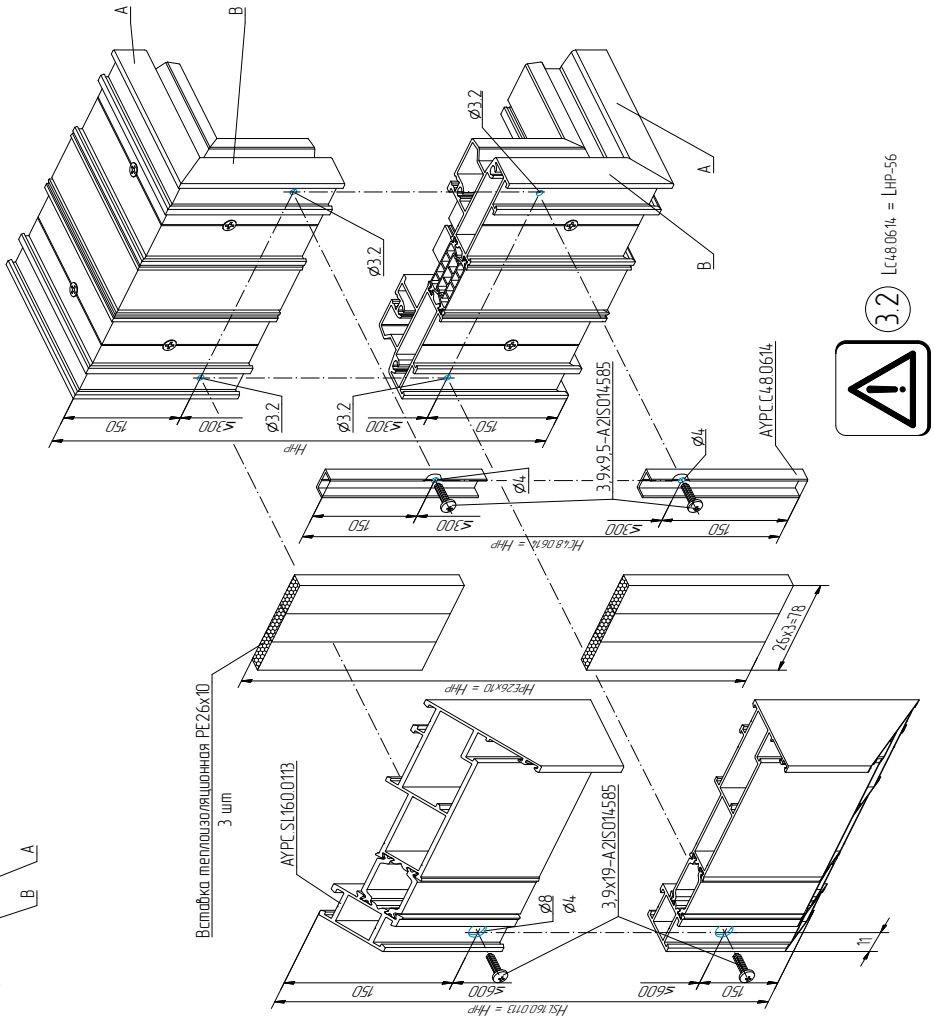

3.2 LC48.0614 = LHP-56