АЛЮТЕХ
ПРОФИЛЬНЫЕ СИСТЕМЫ

Установка подъемно-раздвижной конструкции в витраж. Шаг 2

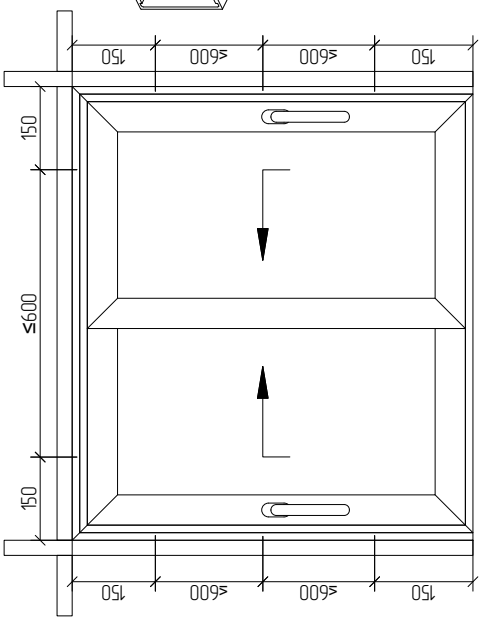

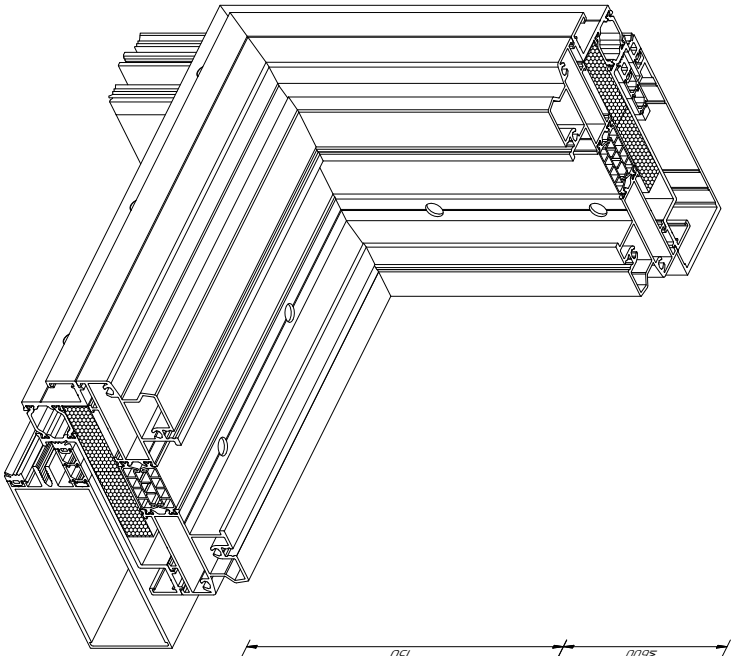

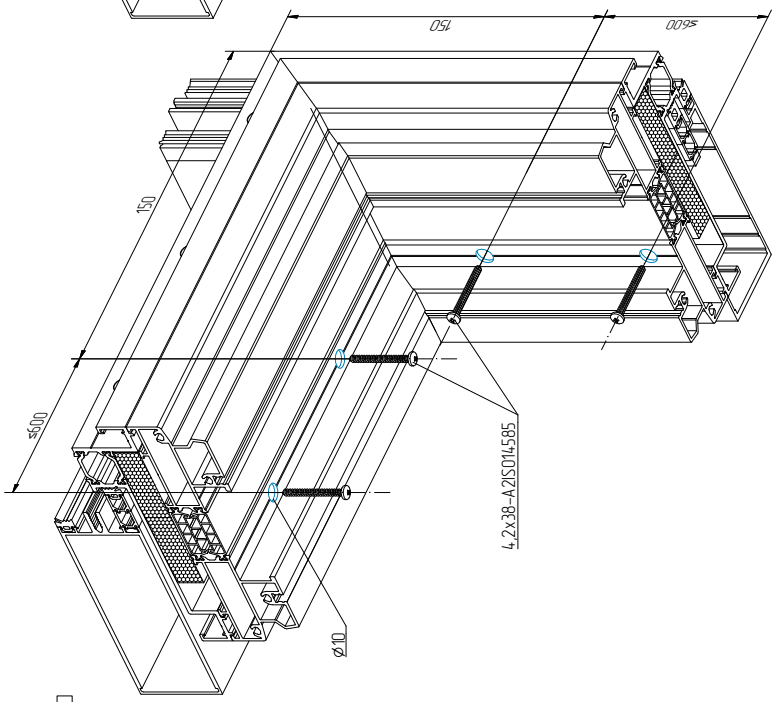

ТК F50/F50SG/F60

Схема установки винтов саморезающих 4,2x38-A2ISO14585

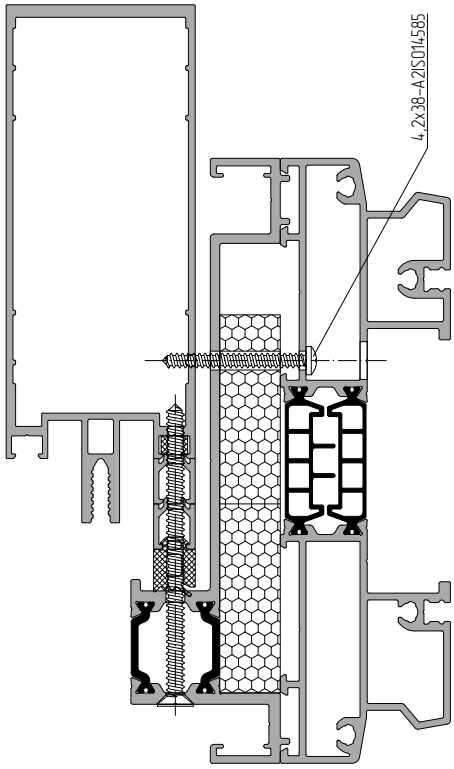
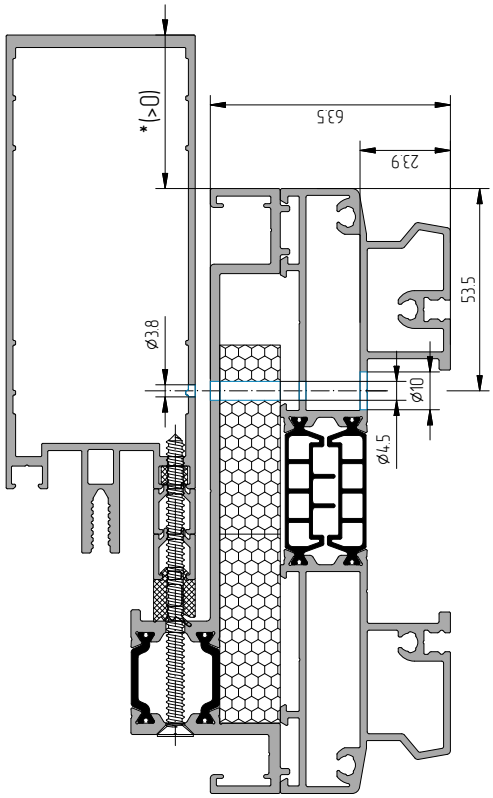
Схема обработки профиля адаптера AYPC.SL160.0501 и профиля AYPC.F50.0105/AYPC.F50.0208* под винты саморезающие 4,2x38-A2ISO14585