АЛЮТЕХ
ПРОФИЛЬНЫЕ СИСТЕМЫ

Обработка профилей рамы для углового соединения методом обжима

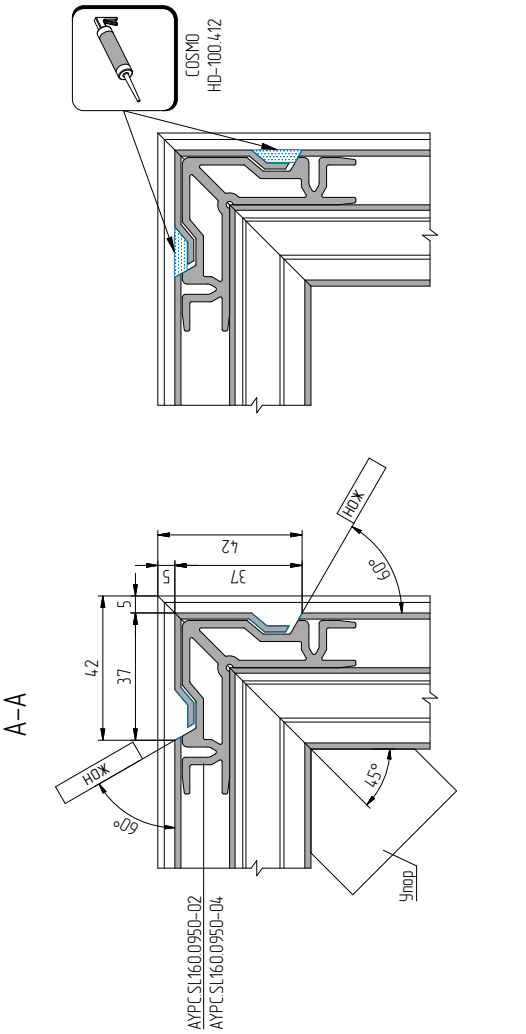

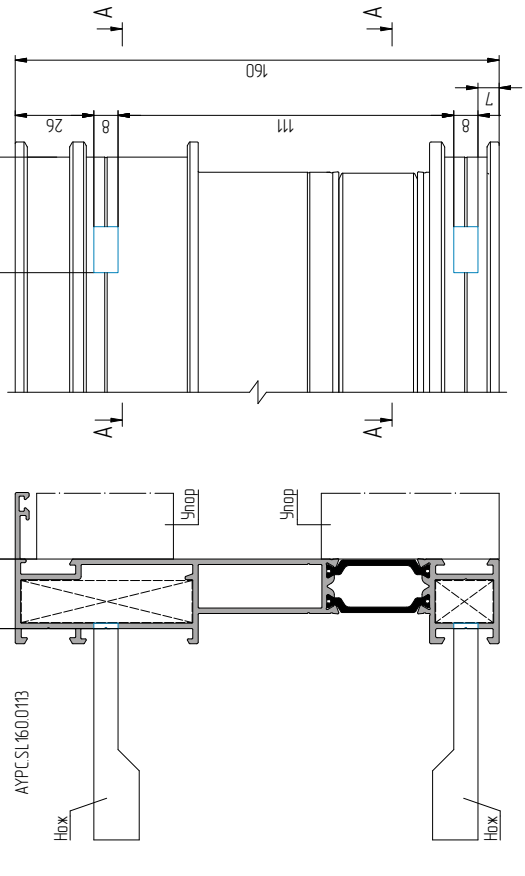
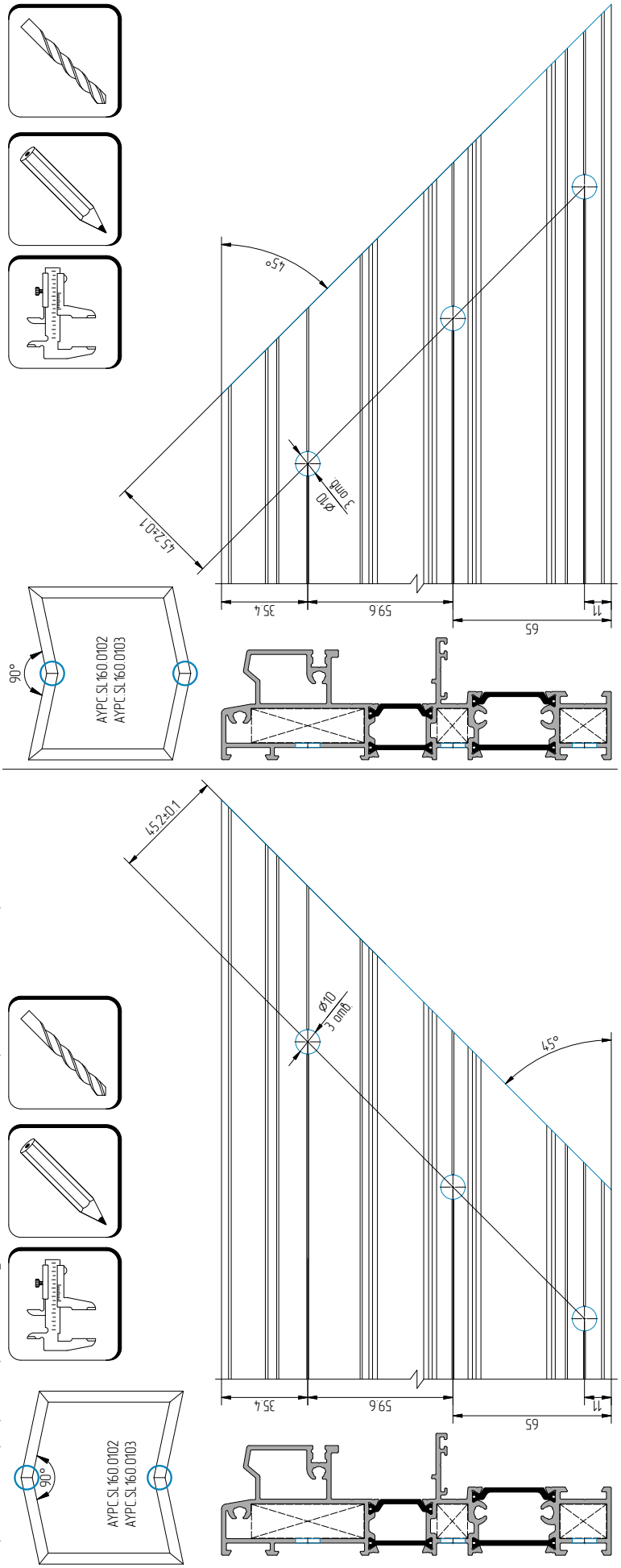
Обработка профилей рамы для углового соединения при помощи саморезов