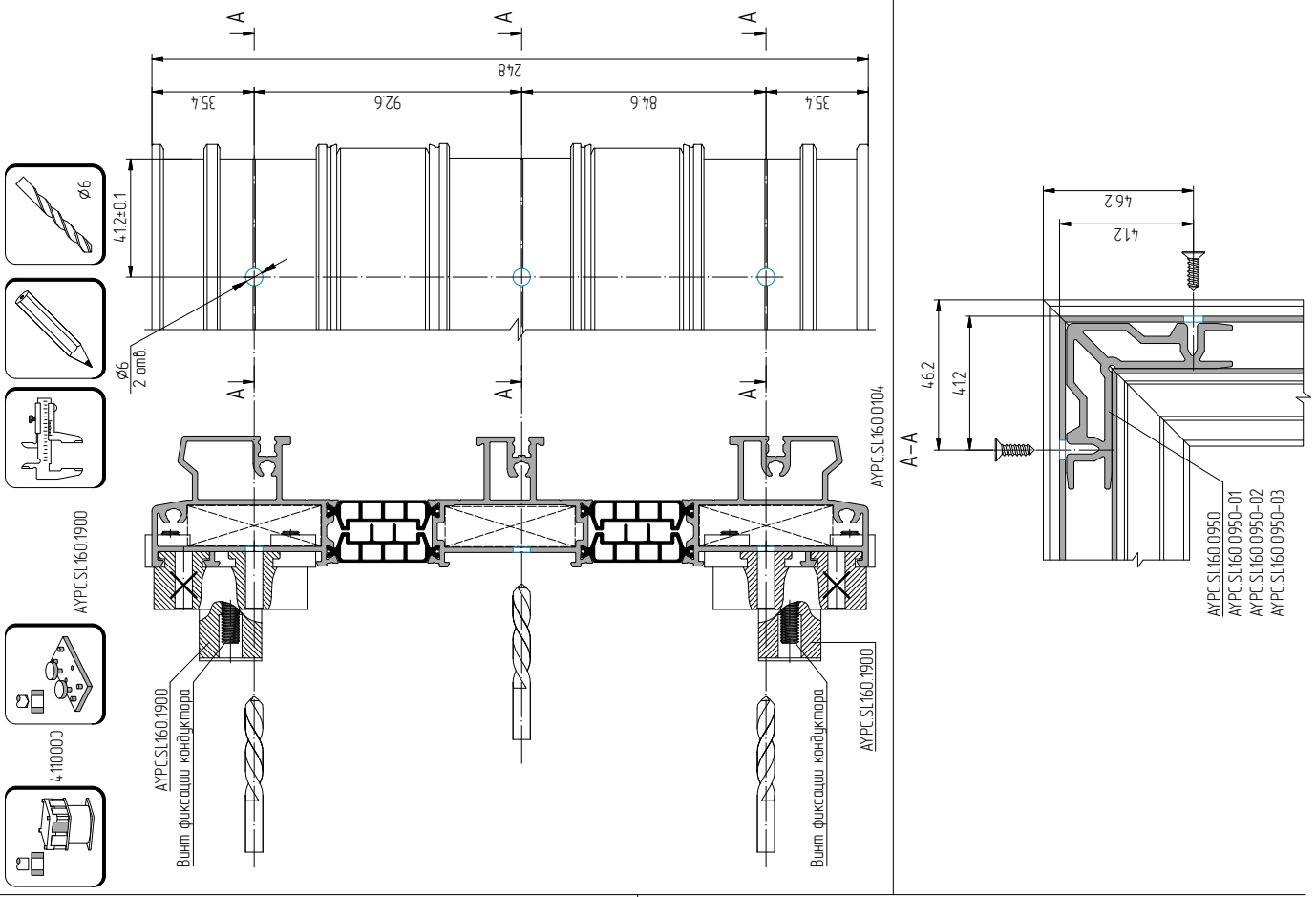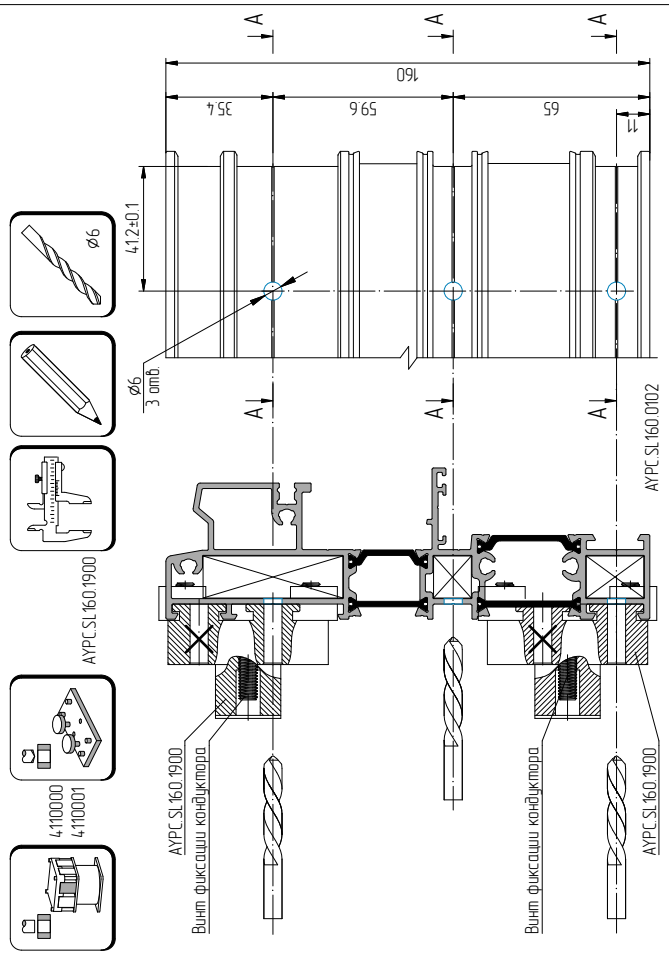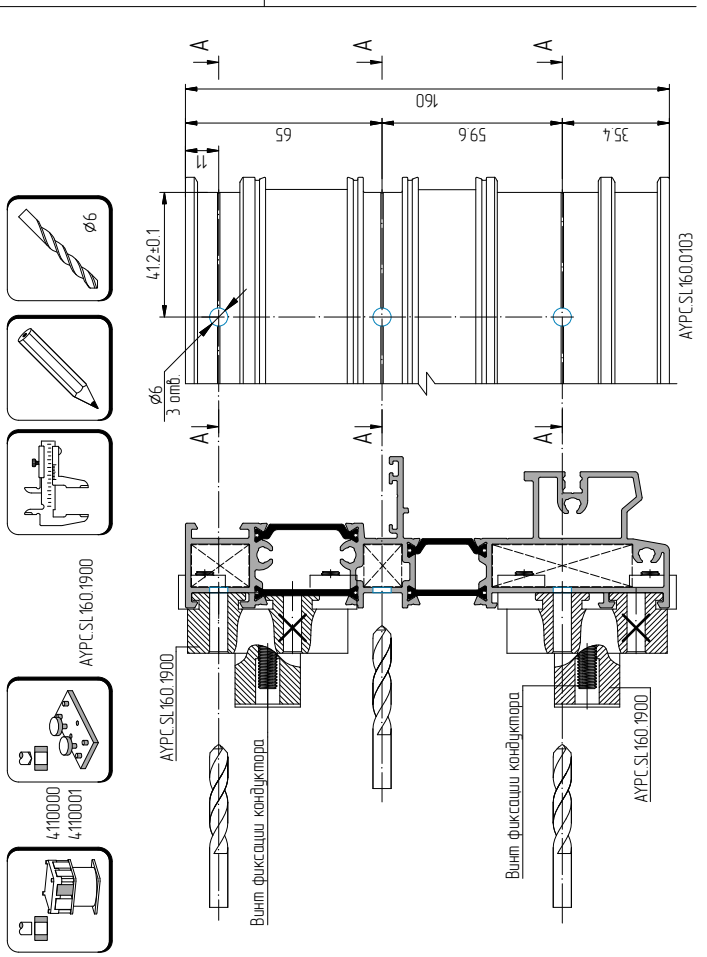Обработка профилей рамы для углового соединения при помощи саморезов