АЛЮТЕХ
ПРОФИЛЬНЫЕ СИСТЕМЫ
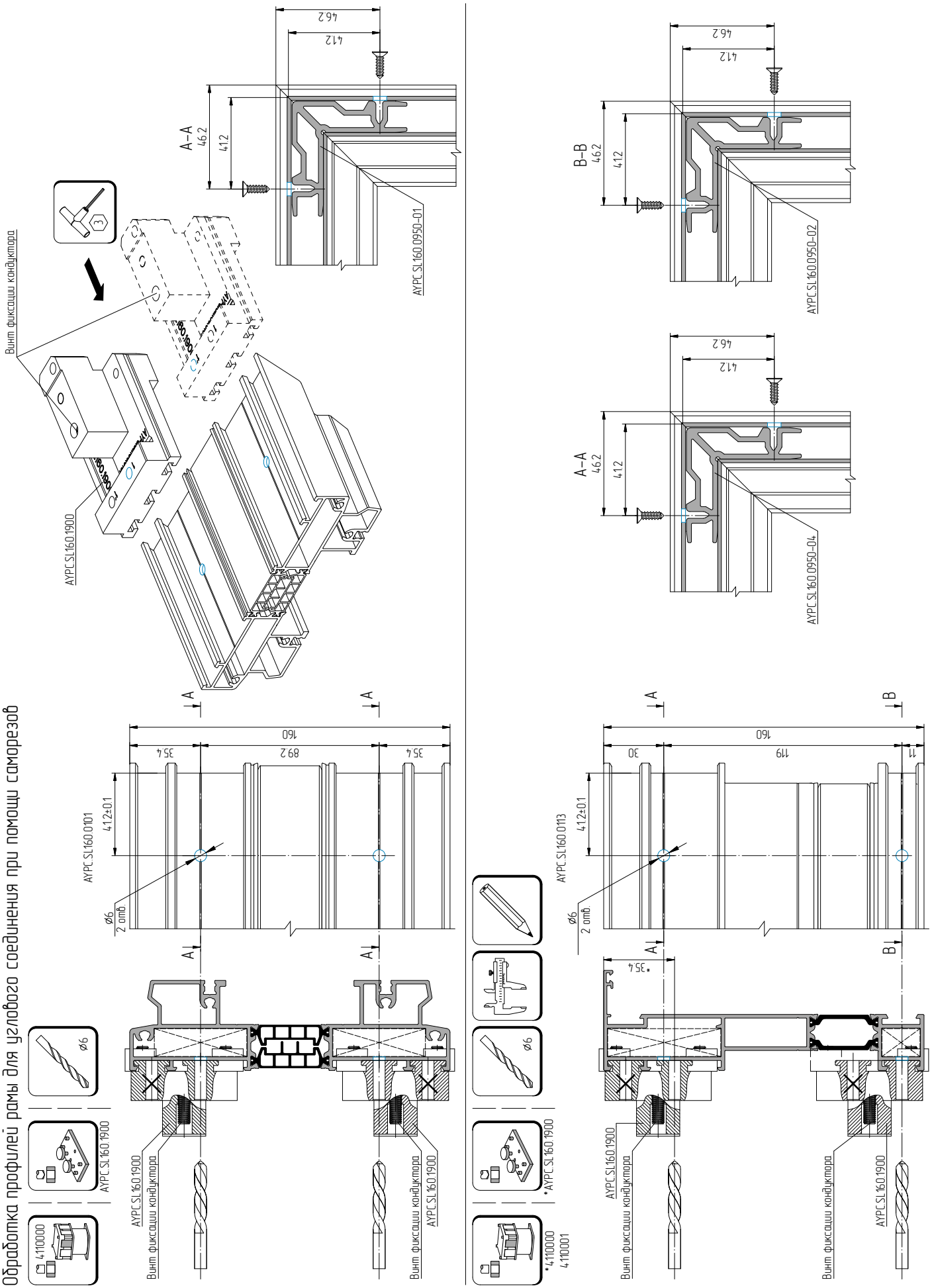
Обработка профилей рамы для углового соединения при помощи саморезов