Масштаб 1:2

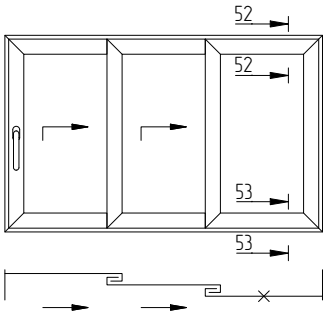


52–52

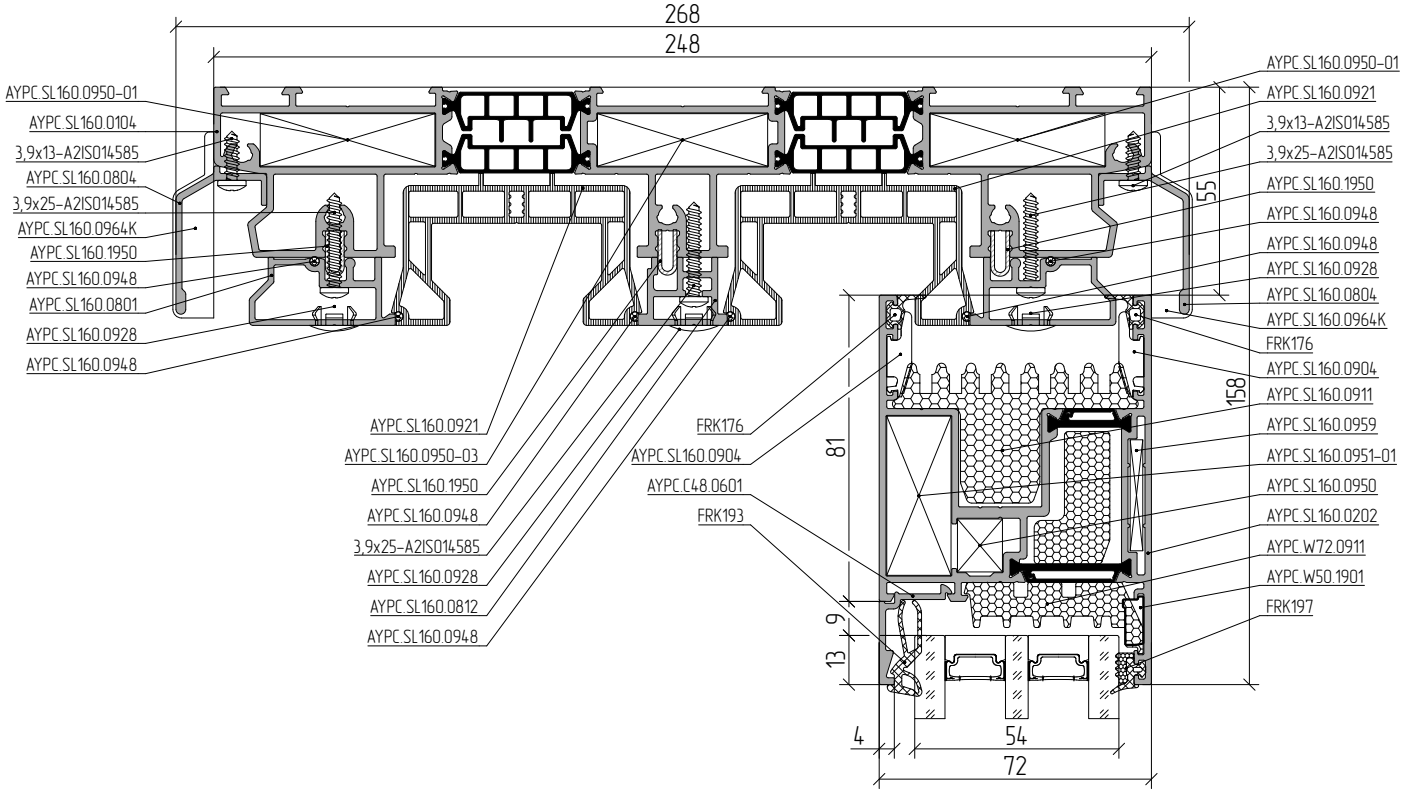

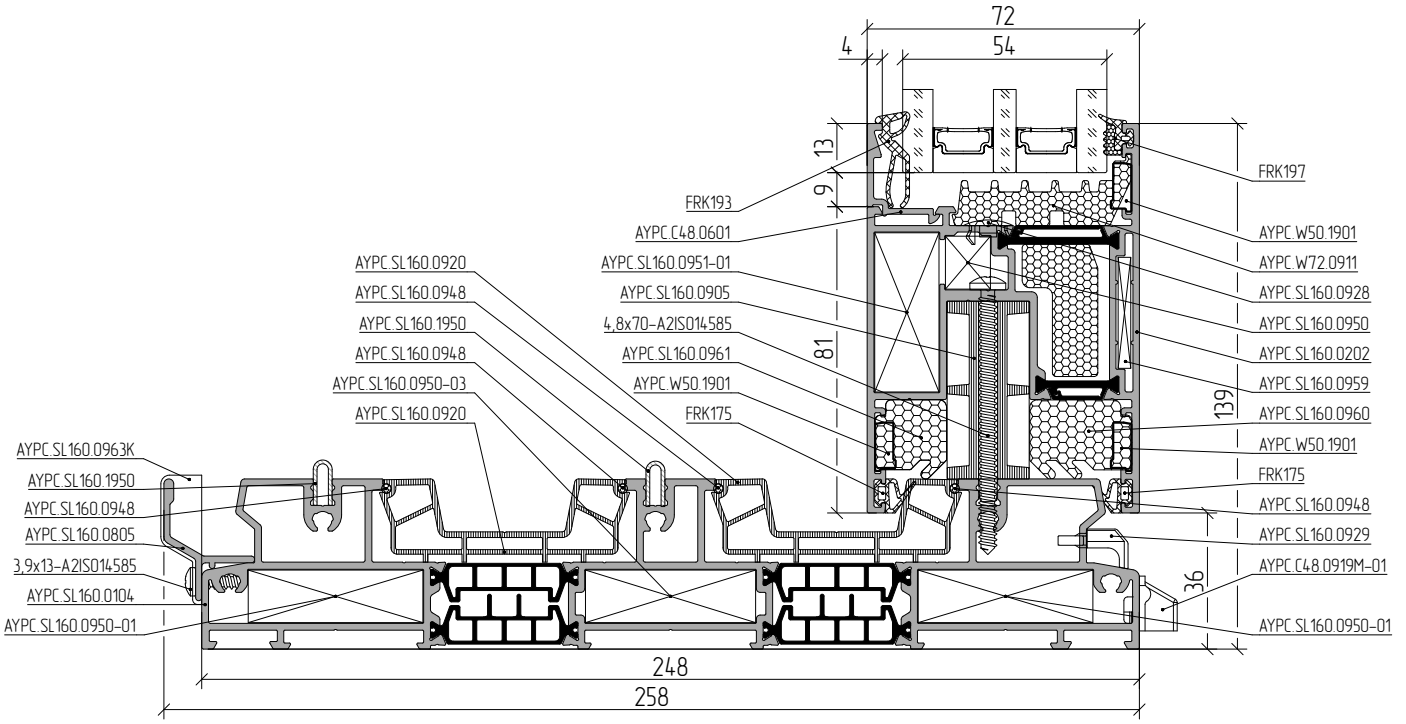
53–53