Масштаб 1:2

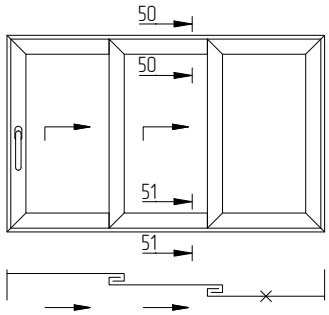

50–50

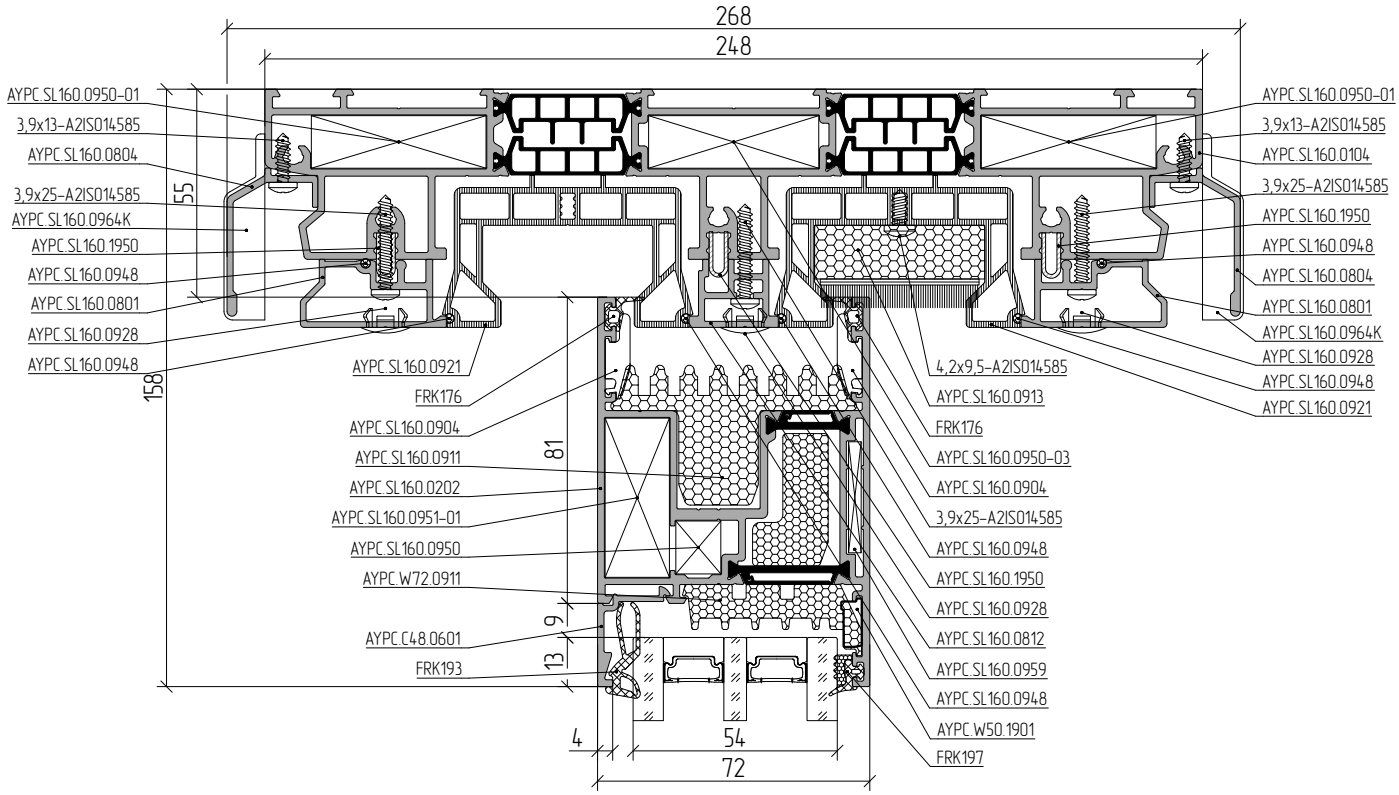
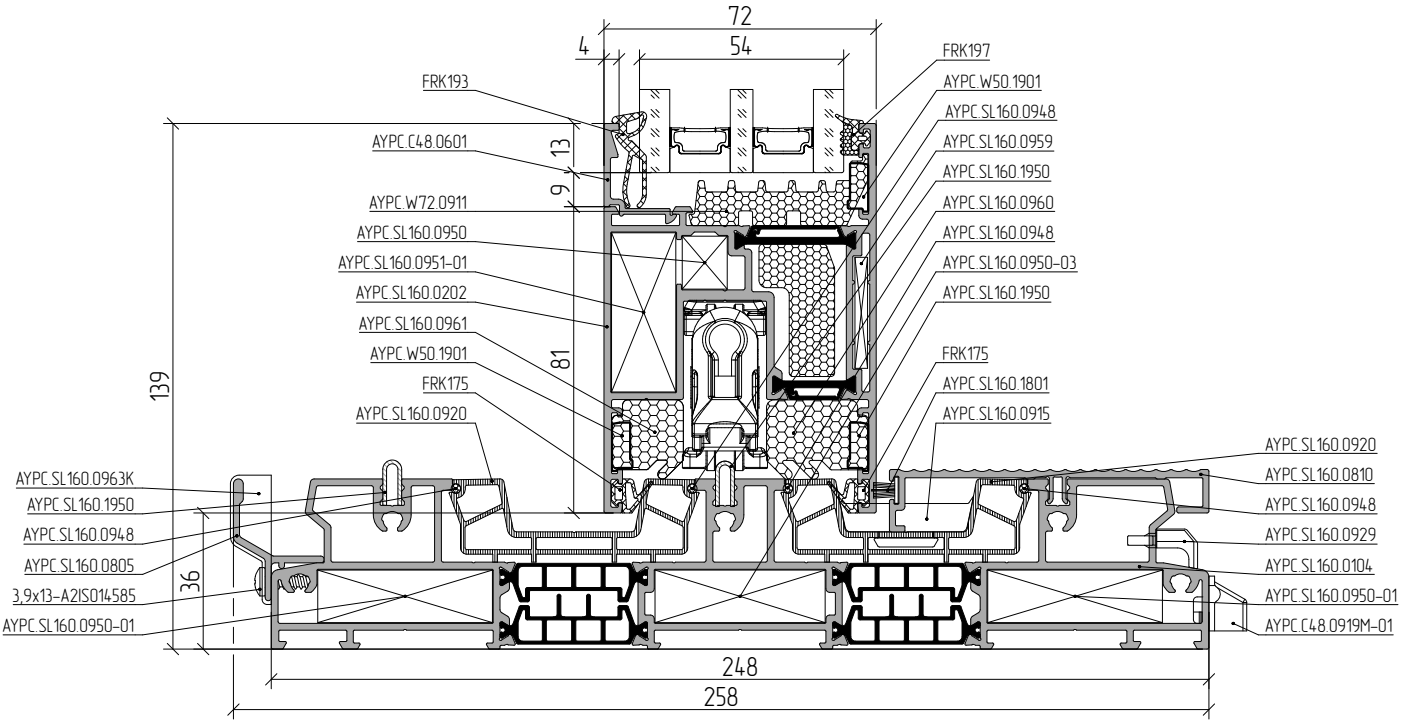
51–51