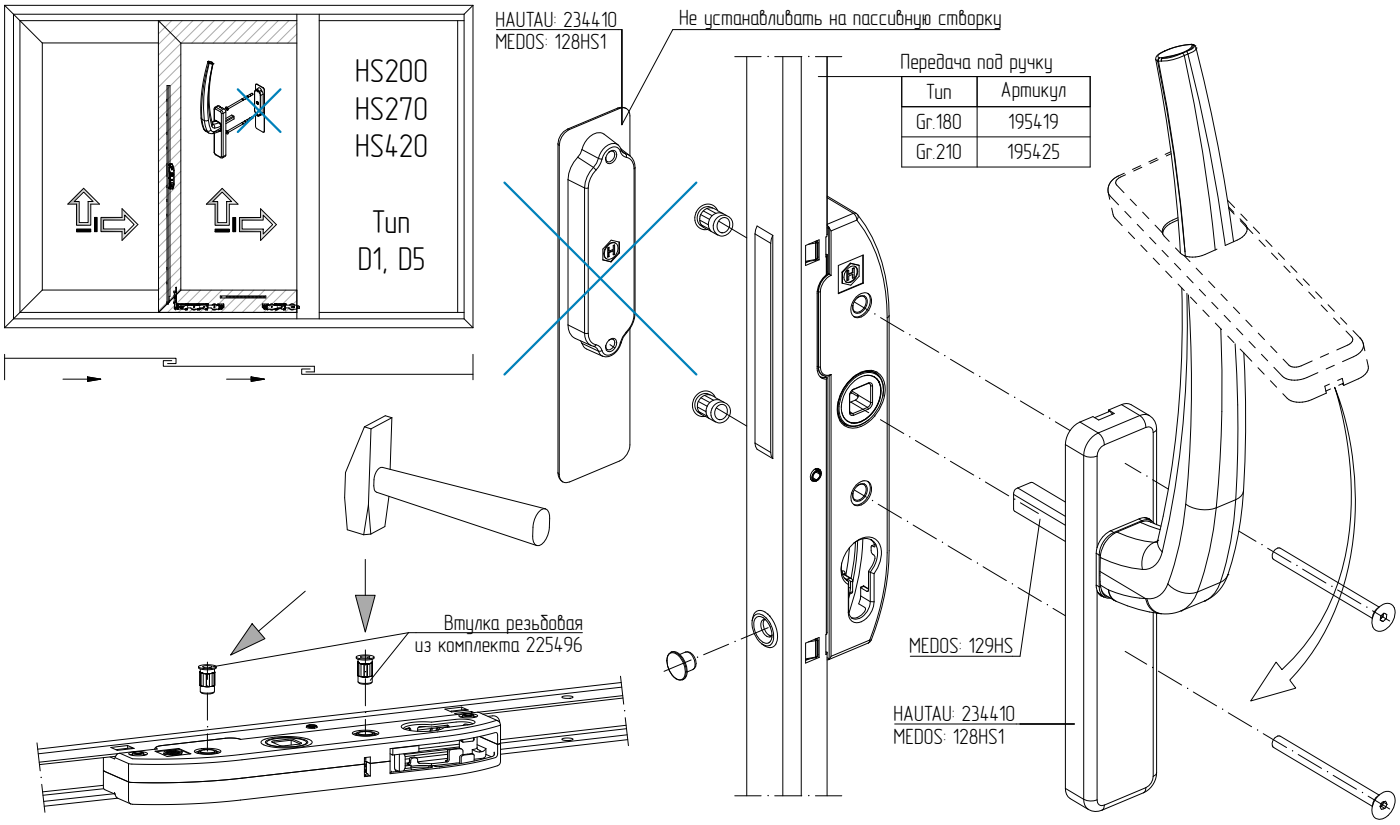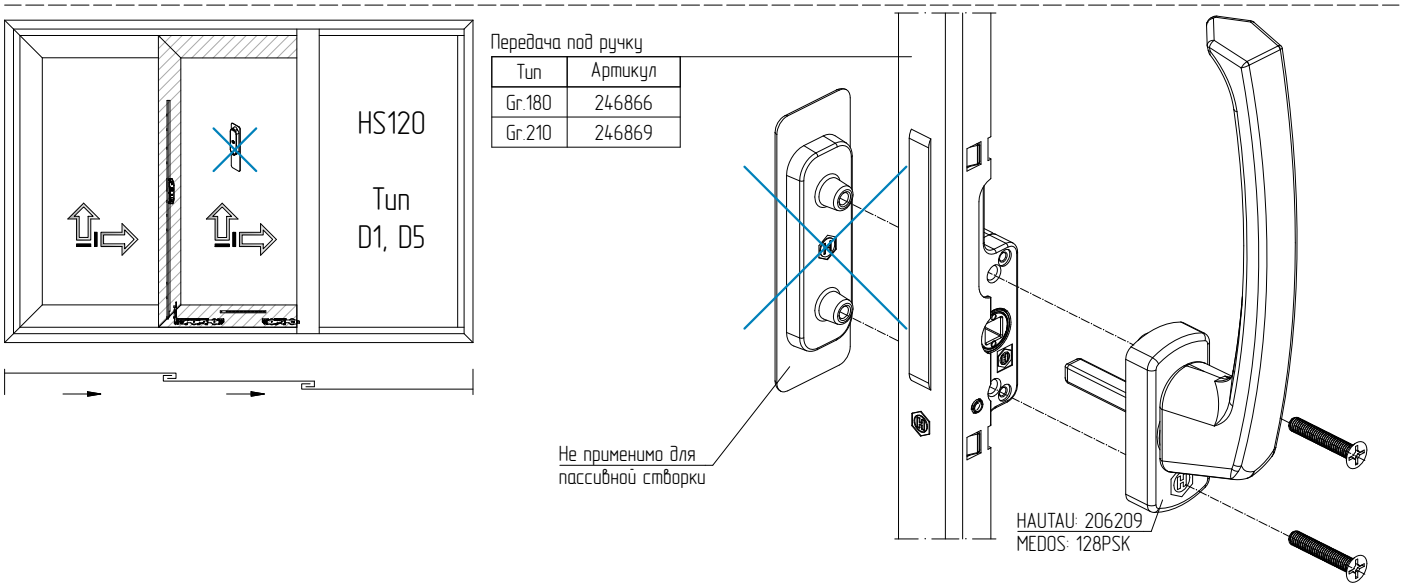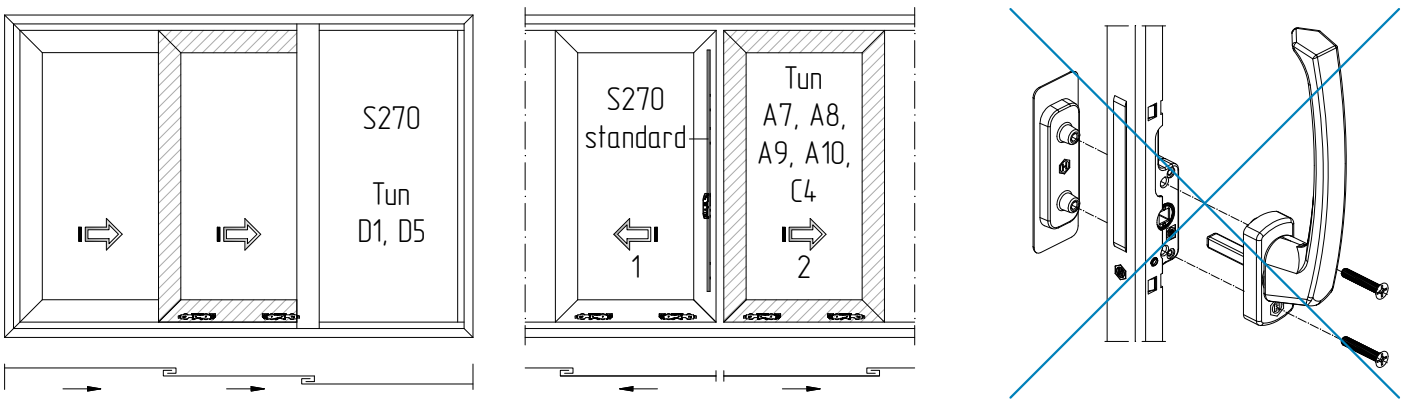Установка односторонней ручки на пассивную створку