Схемы зарезки и установки уплотнителя FRK29-01 и уголка резинового FRK170

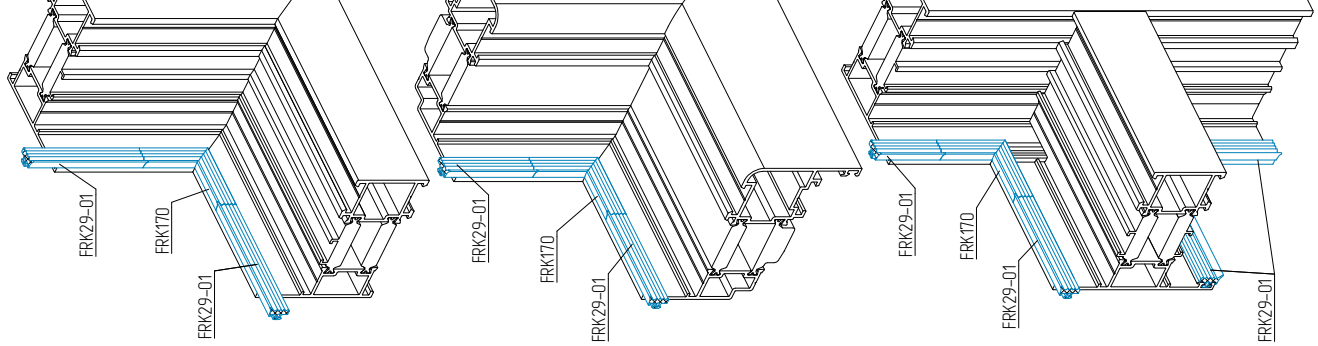

1 Установка FRK170

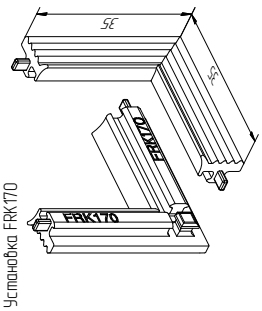

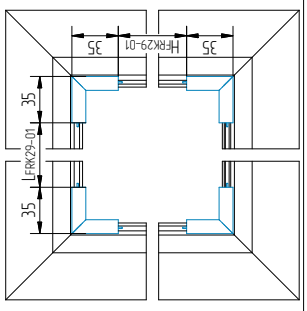

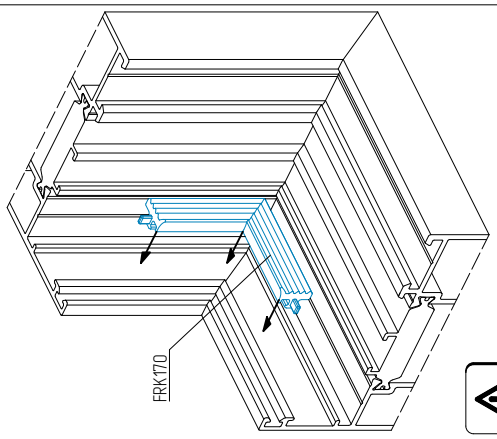

Не допускать деформаций!

2 Установка FRK29-01

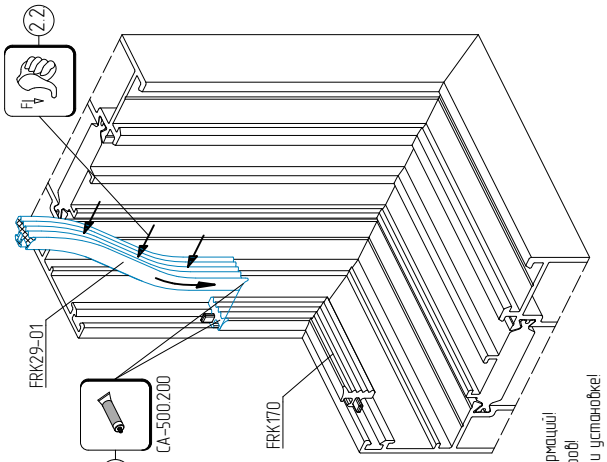

Не допускать деформаций!
Не допускать зазоров!
Не растягивать при установке!

3

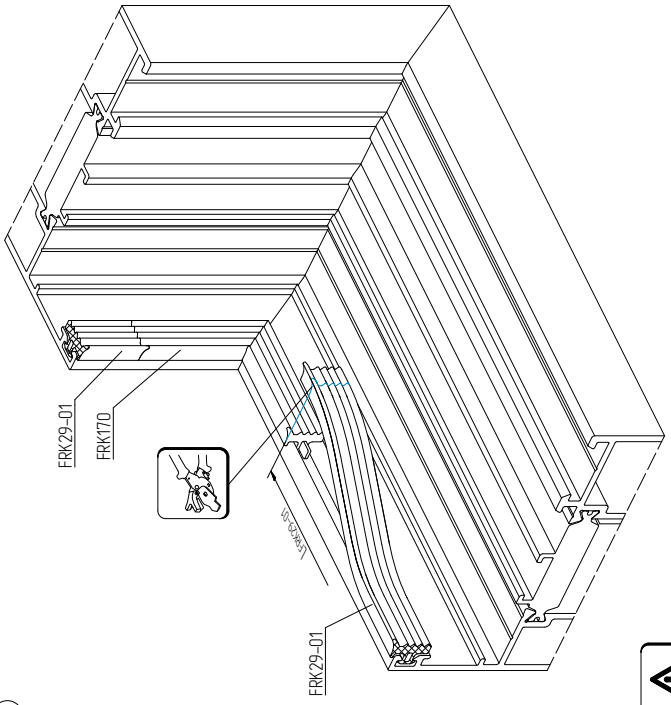

Нарезать уплотнитель FRK29-01 с запасом 1% по длине!

4

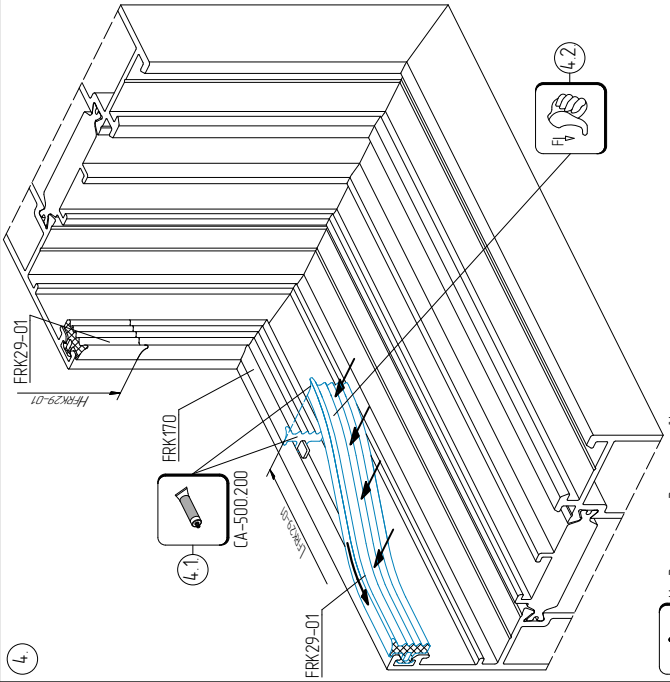

Не допускать деформаций!
Не допускать зазоров!
Не растягивать при установке!