7b–7b

Масштаб 1:2

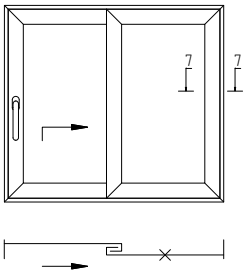

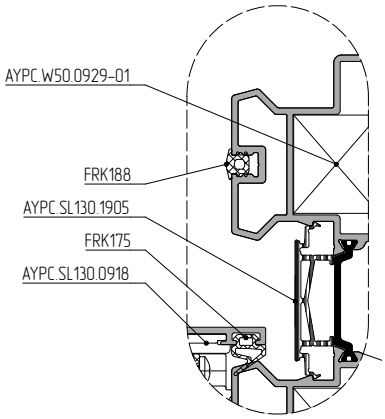

7a–7a

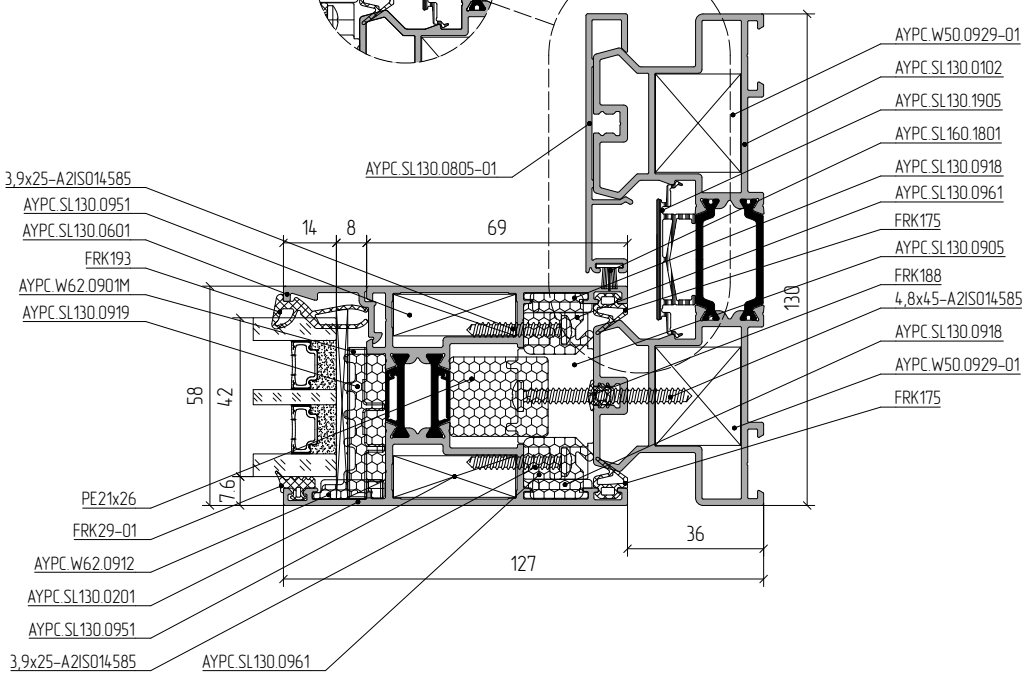
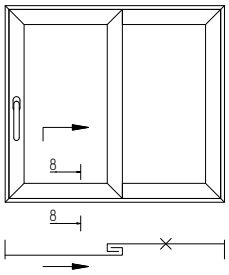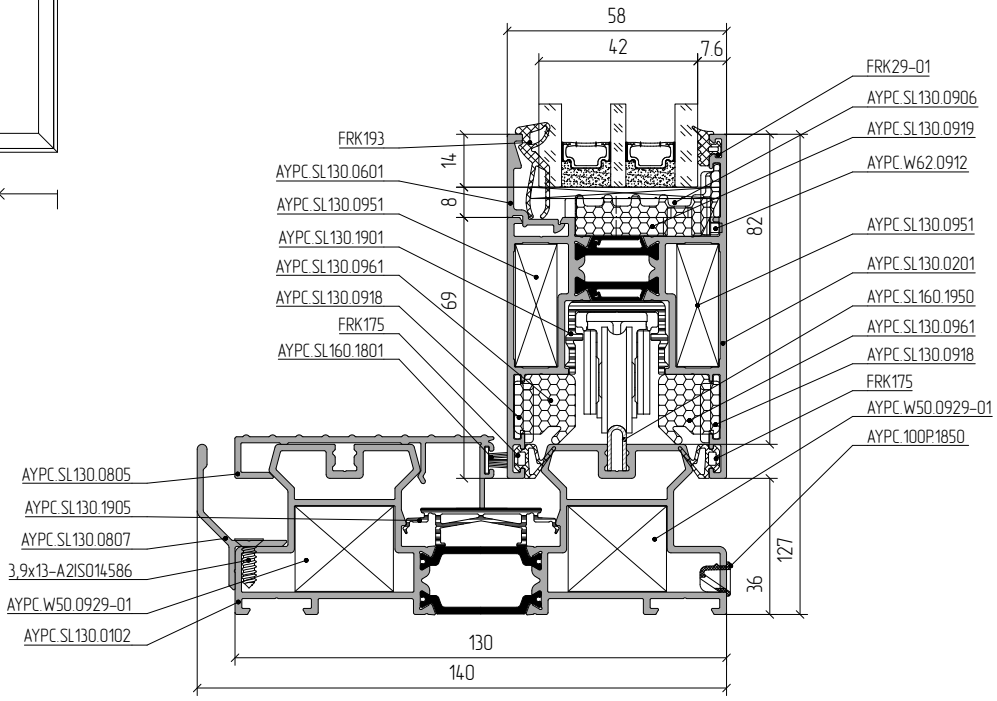
8–8