Удаление влаги и дренаж

Профиль совмещенного отлива AYPC.BF73.0111P с обработанными дренажными отверстиями

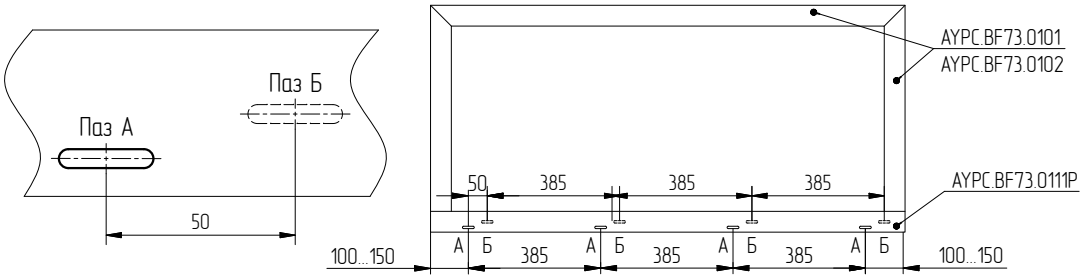

Профиль AYPC.BF73.0111P нарезается в размер с учетом расположения дренажных отверстий
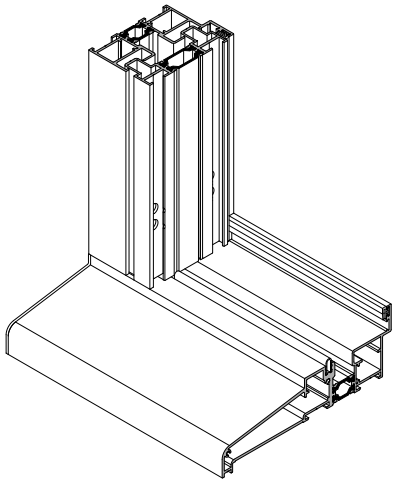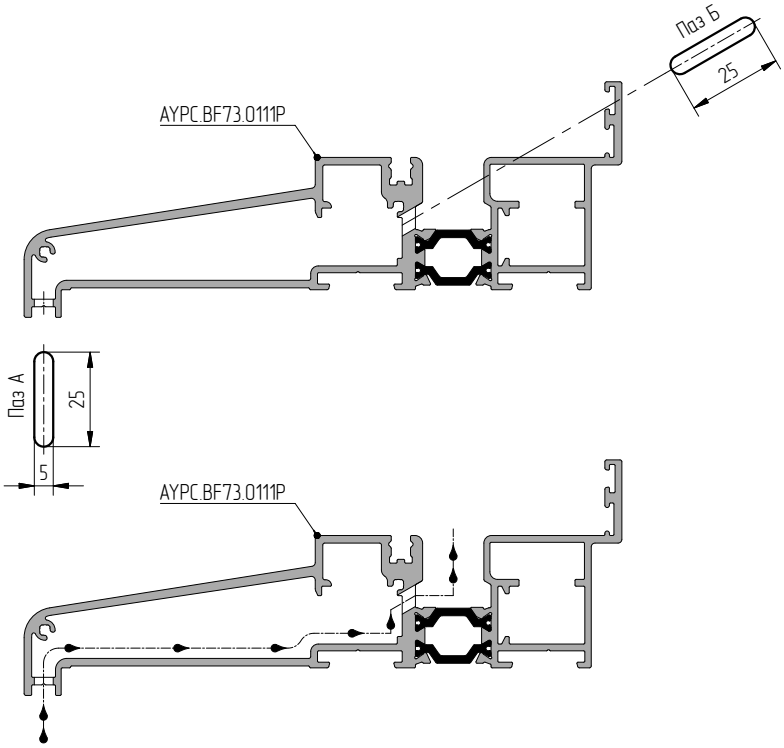
ОТКРЫВАНИЕ НАРУЖУ