ТАБЛИЦА ОСТЕКЛЕНИЯ ДЛЯ УСТАНОВКИ КОНСТРУКЦИЙ BF73 В ФАСАД F50TT

Профиль вспомогательный A, B		
ALT F50 TT		Винт самонарезающий (шаг 300 мм)
6	AYPC.F50.0701 (6 мм)	3,9x16-A2 ISO14586
12	AYPC.F50.0735 (12 мм)	3,9x19-A2 ISO14586
18	AYPC.F50.0736 (18 мм)	3,9x25-A2 ISO14586
24	AYPC.F50.0737 (24 мм)	3,9x32-A2 ISO14586
30	AYPC.F50.0738 (30 мм)	3,9x38-A2 ISO14586

Установка конструкций ALT BF73 в фасад серии F50 TT																				
Профиль	T, мм	Толщина заполнения X, мм																		
		22-26 мм			28-32 мм			34-38 мм			40-44 мм			46-50 мм			52-56 мм		
		A, мм	B, мм	C	A, мм	B, мм	C	A, мм	B, мм	C	A, мм	B, мм	C	A, мм	B, мм	C	A, мм	B, мм	C
				(шаг 450 мм)			(шаг 450 мм)			(шаг 450 мм)			(шаг 450 мм)			(шаг 450 мм)			(шаг 450 мм)
AYPC.BF73.0505	26	FRK17	FRK14	4,8x55-A2 ISO14586	12	6	4,8x60-A2 ISO14586	18	12	4,8x70-A2 ISO14586	24	18	4,8x70-A2 ISO14586	30	24	4,8x80-A2 ISO14586	30+6	30	4,8x80-A2 ISO14586

Стойка/
Стойка встык

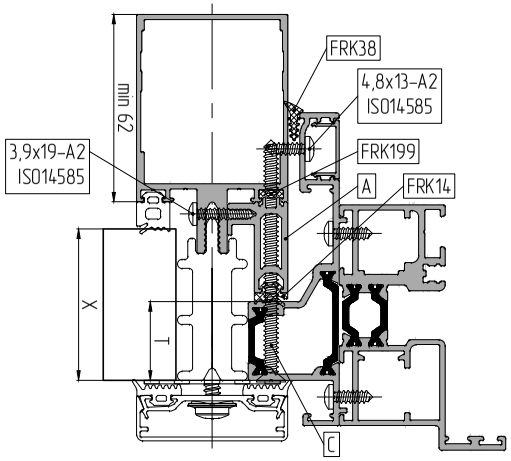

Ригель в качестве стойки/
Ригель в качестве стойки встык

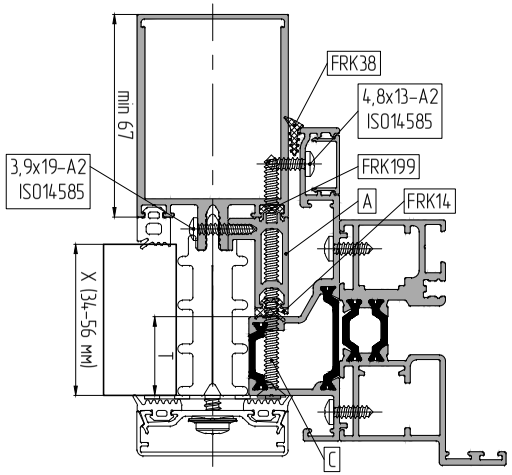

Ригель внахлест

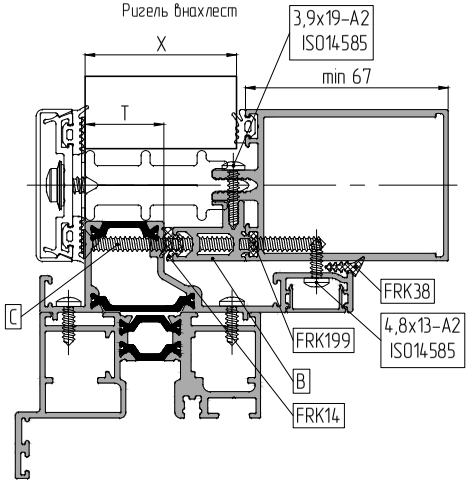

Ригель встык

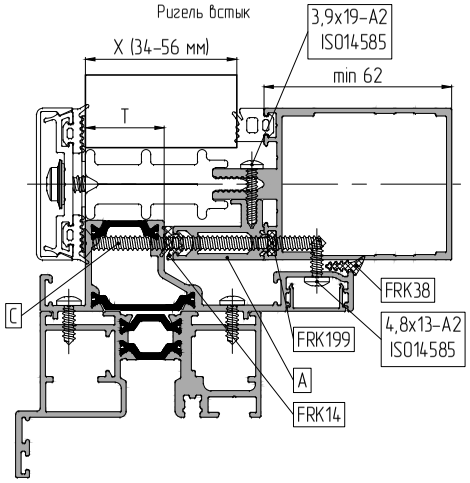

TK F50

07.52, 07.53