Монтаж систем ALT W62/ALT W72

Установка двери в проем с четвертью при помощи монтажных пластин
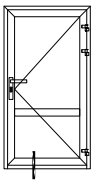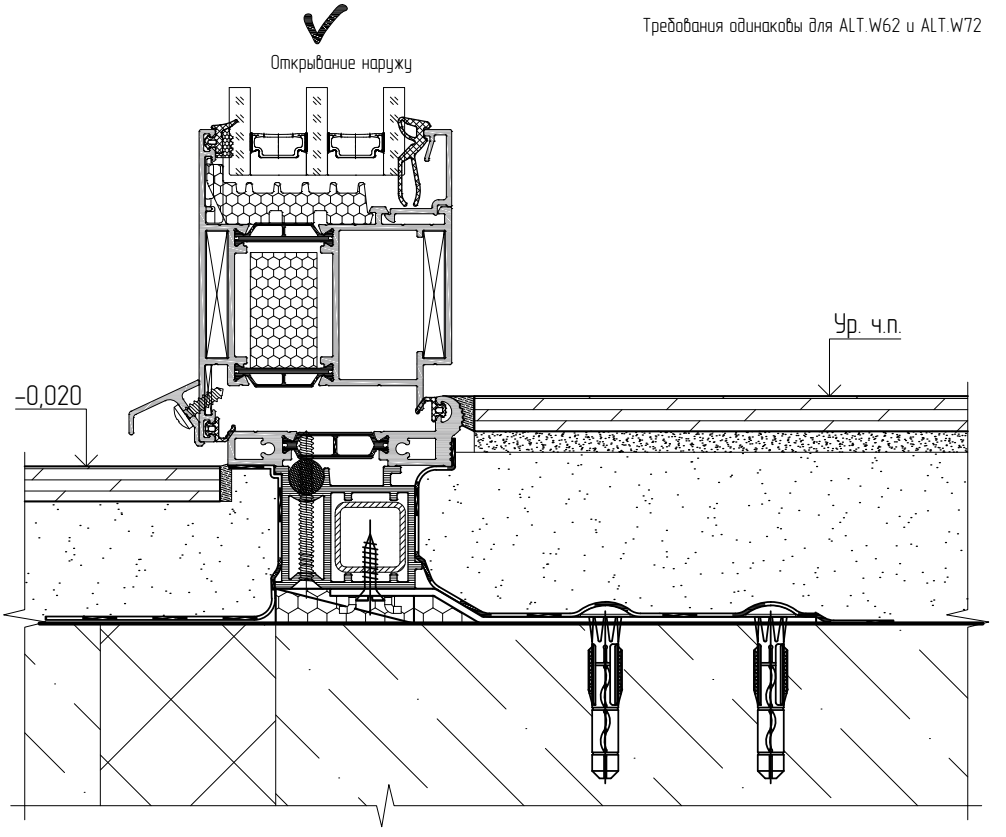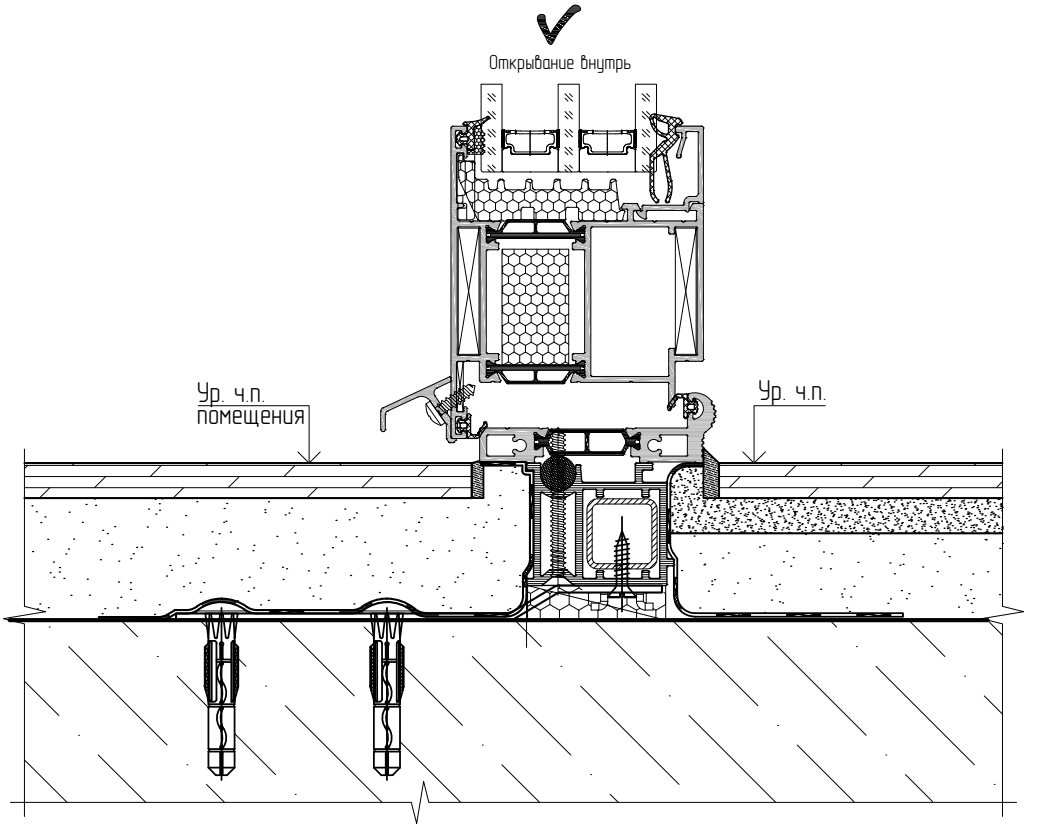
Требования одинаковы для ALT.W62 и ALT.W72