Установка окна в проем без четверти при помощи монтажных пластин

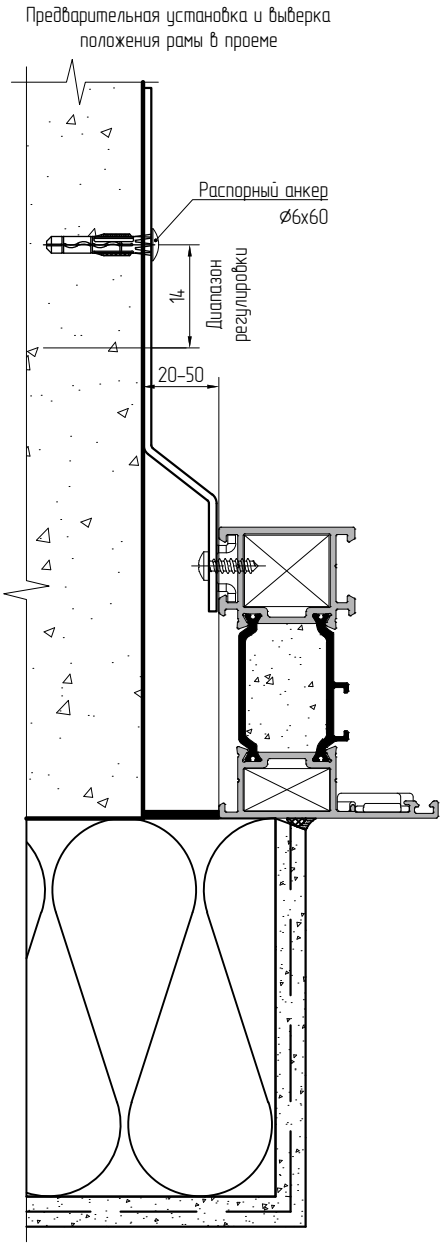

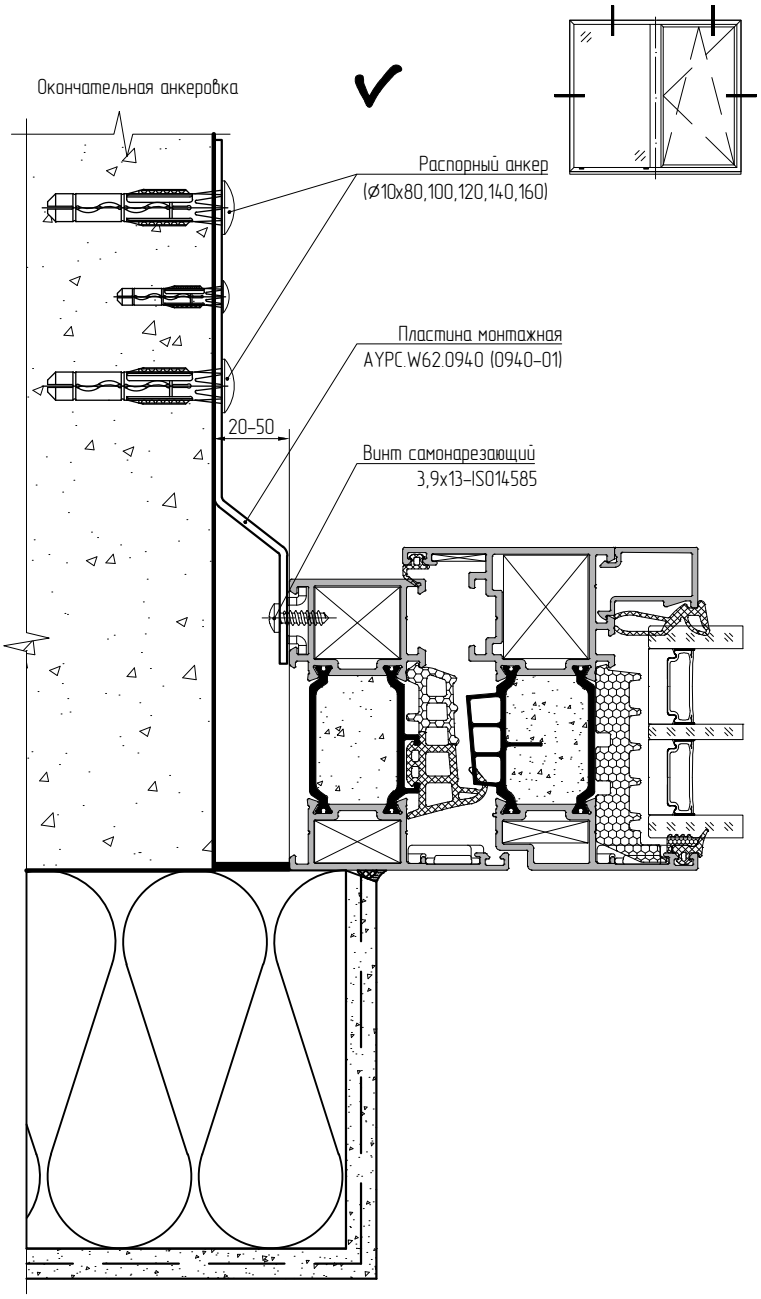

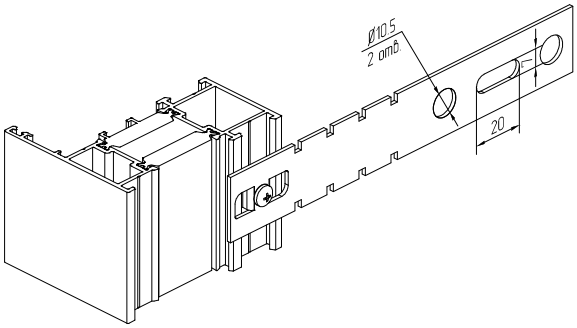

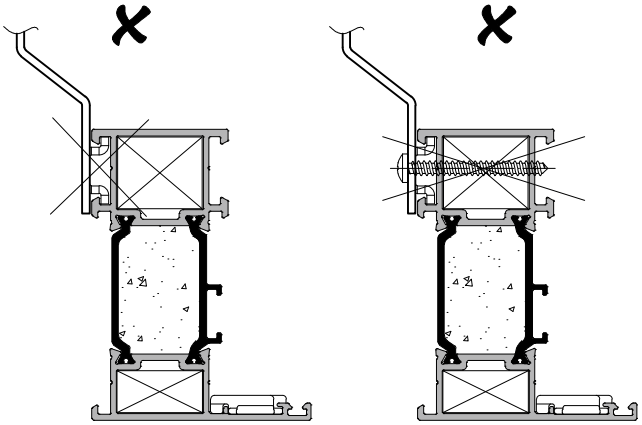

Перед установкой рамы ознакомьтесь с организацией монтажного узла согласно проектной документации и ТНПА региона установки!