АЛЮТЕХ ПРОФИЛЬНЫЕ СИСТЕМЫ

Обработка профилей створки под установку 625440

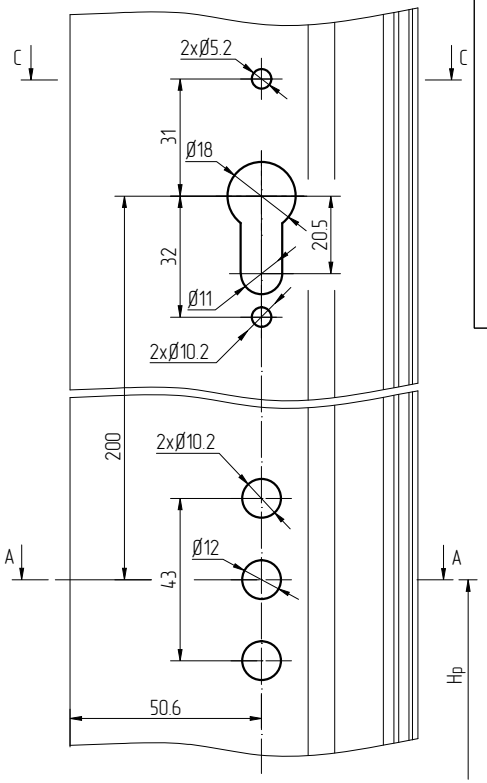
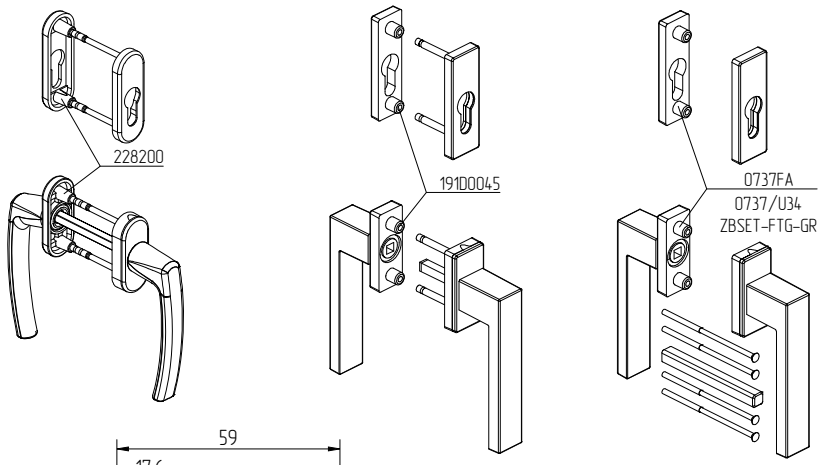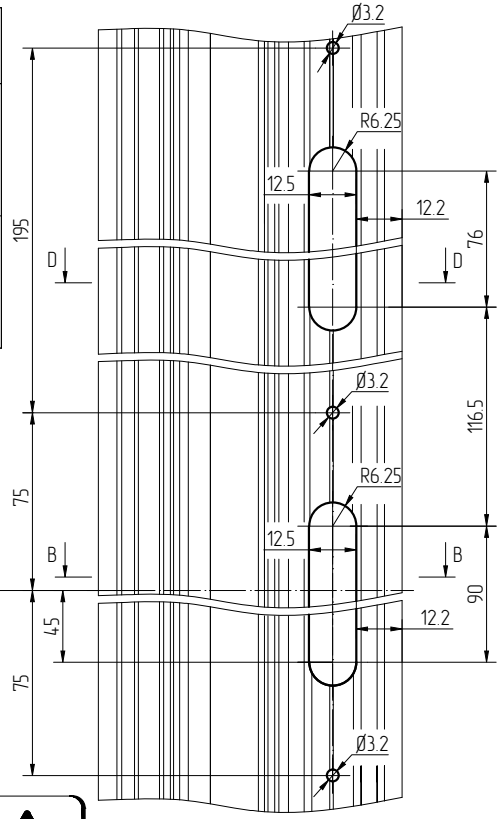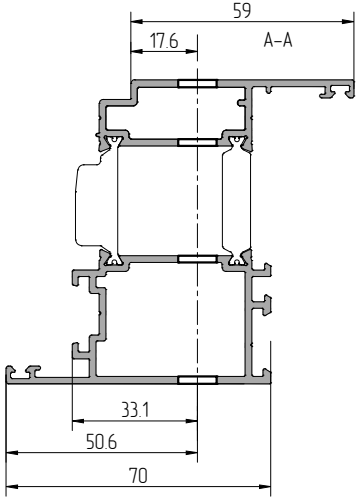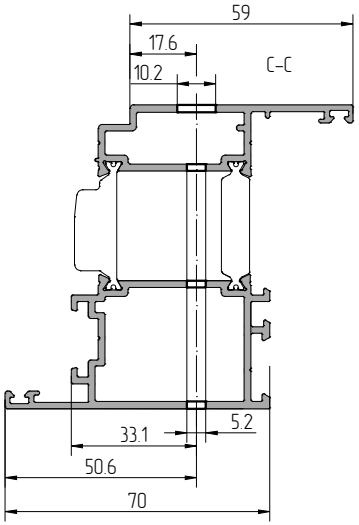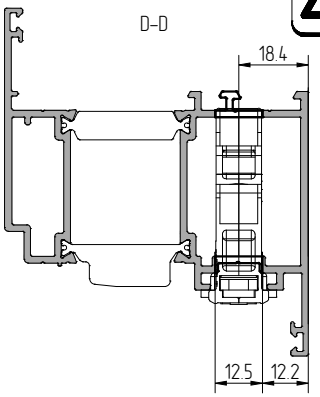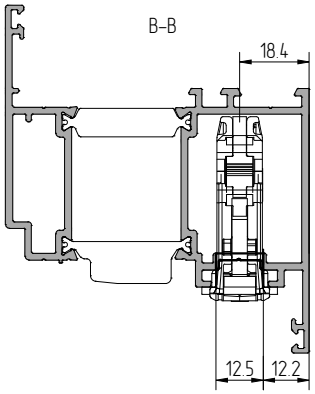
625440		228200	191D0045	0737FA 0737/U34 ZBSET-FTG-GR	Standard	228200	RC 2 / RC 3 / PAS_24
	W72 W W72.0203 W72.0223				✓		✓
	W72 TD W72.0203 W72.0223				✓		✓