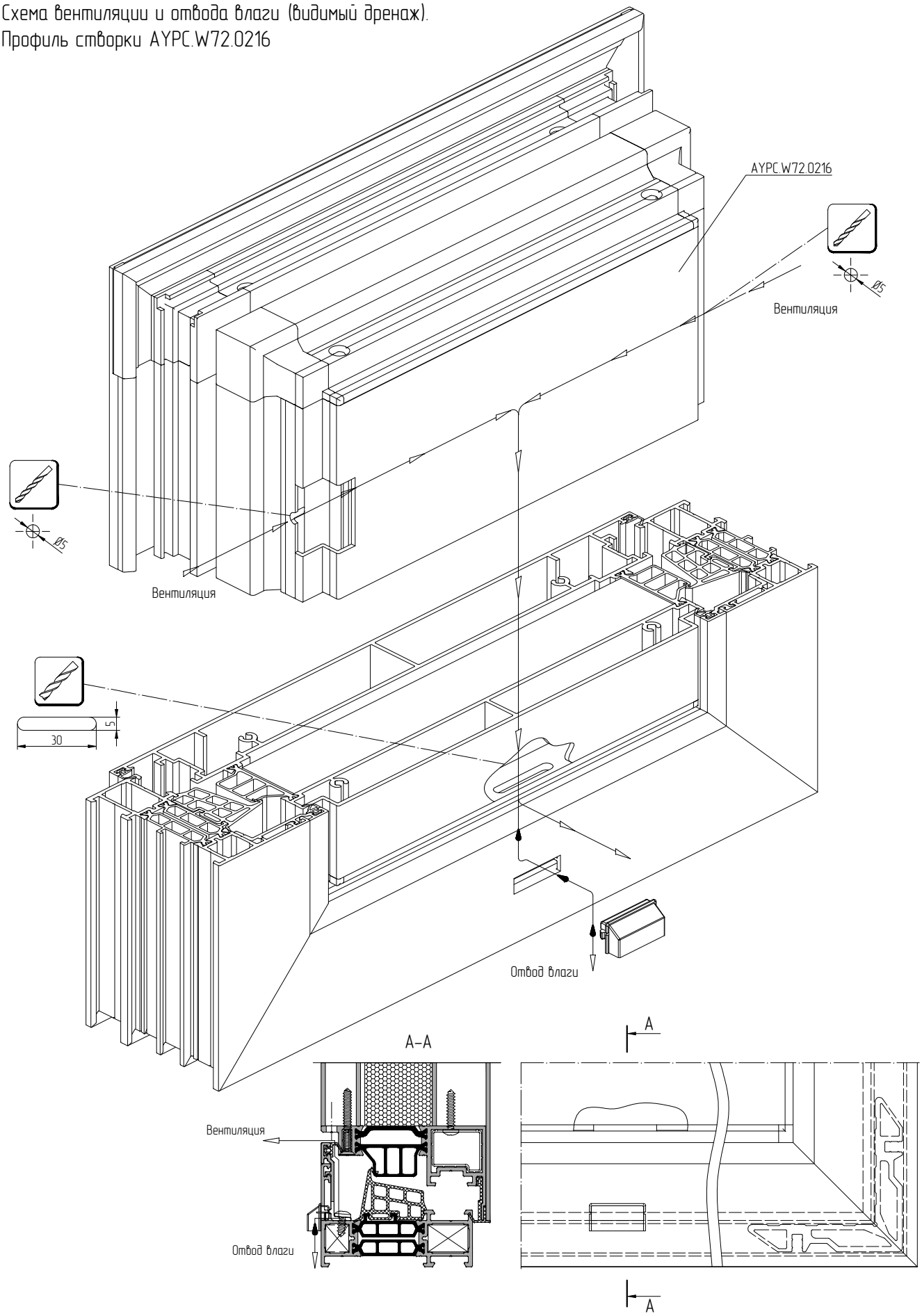Схема вентиляции и отвода влаги (видимый дренаж).
Профиль створки AYPC.W72.0216