Сборка верхней и нижней части вентиляционной створки

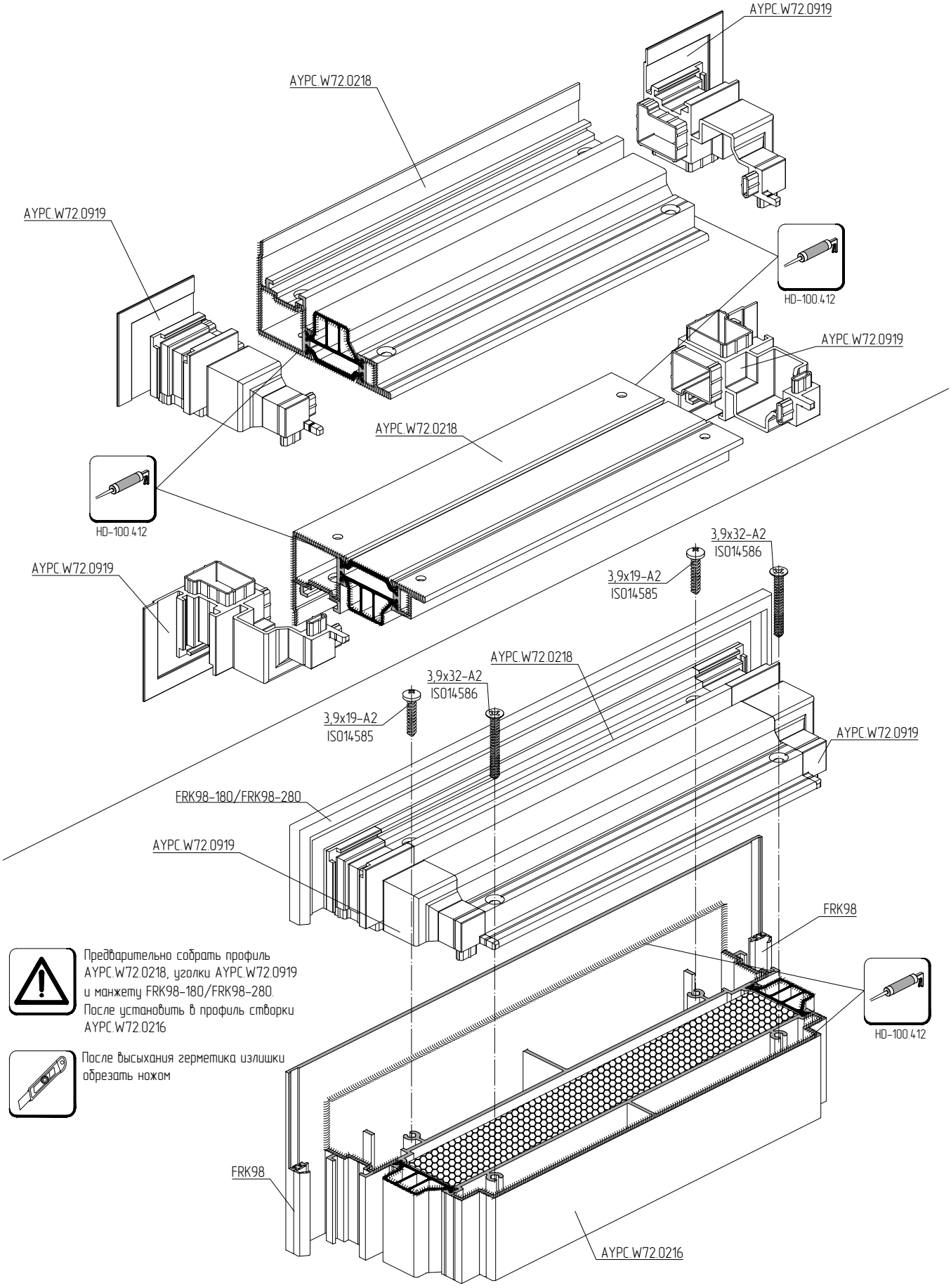

Предварительно собрать профиль AYPC.W72.0218, уголки AYPC.W72.0919 и манжету FRK98-180/FRK98-280. После установить в профиль створки AYPC.W72.0216

После высыхания герметика излишки обрезать ножом