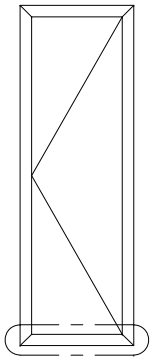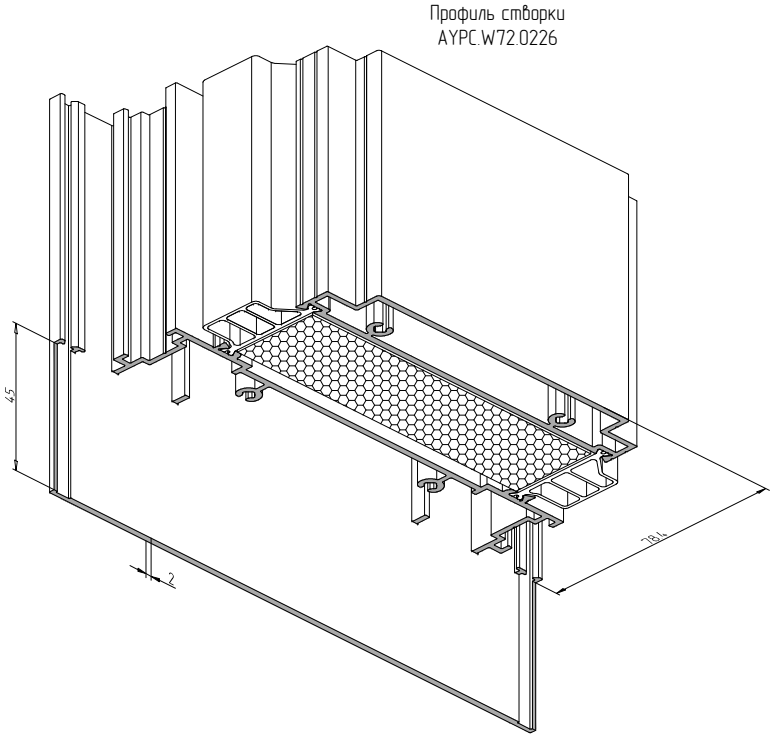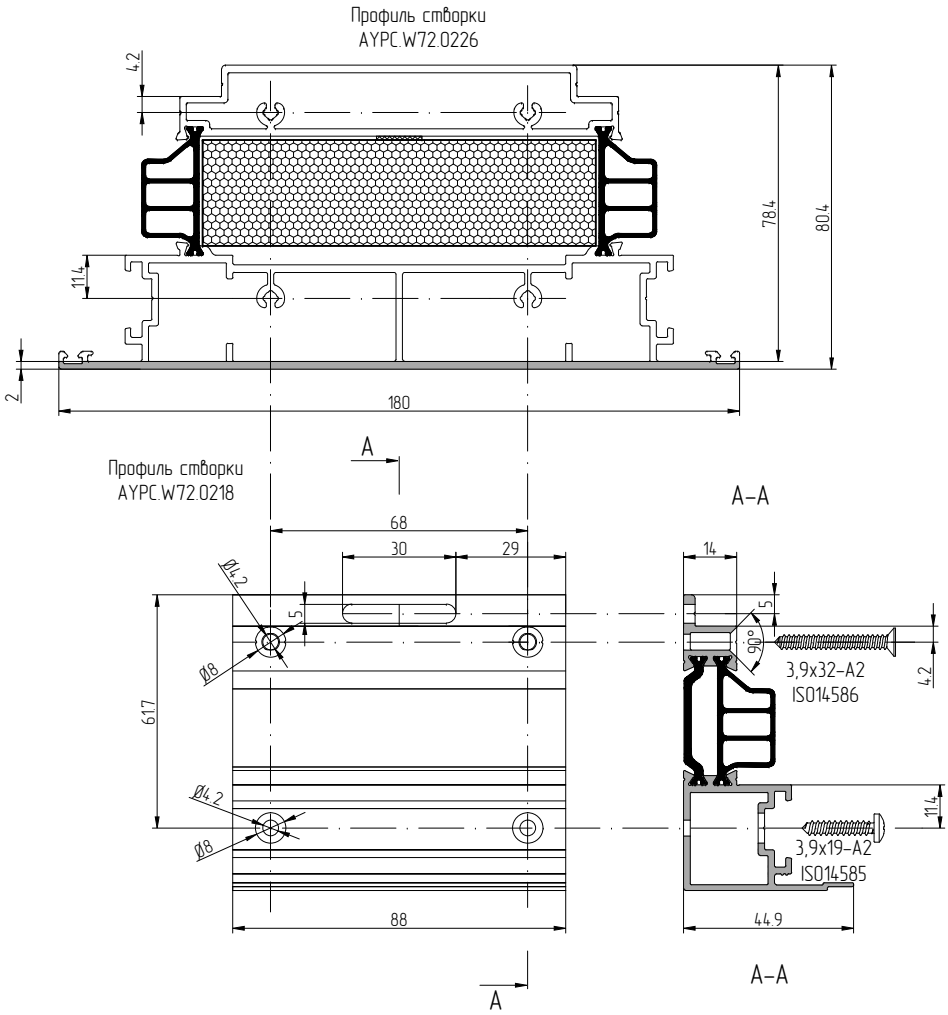Обработка нижней части вентиляционной створки AYPC.W72.0226