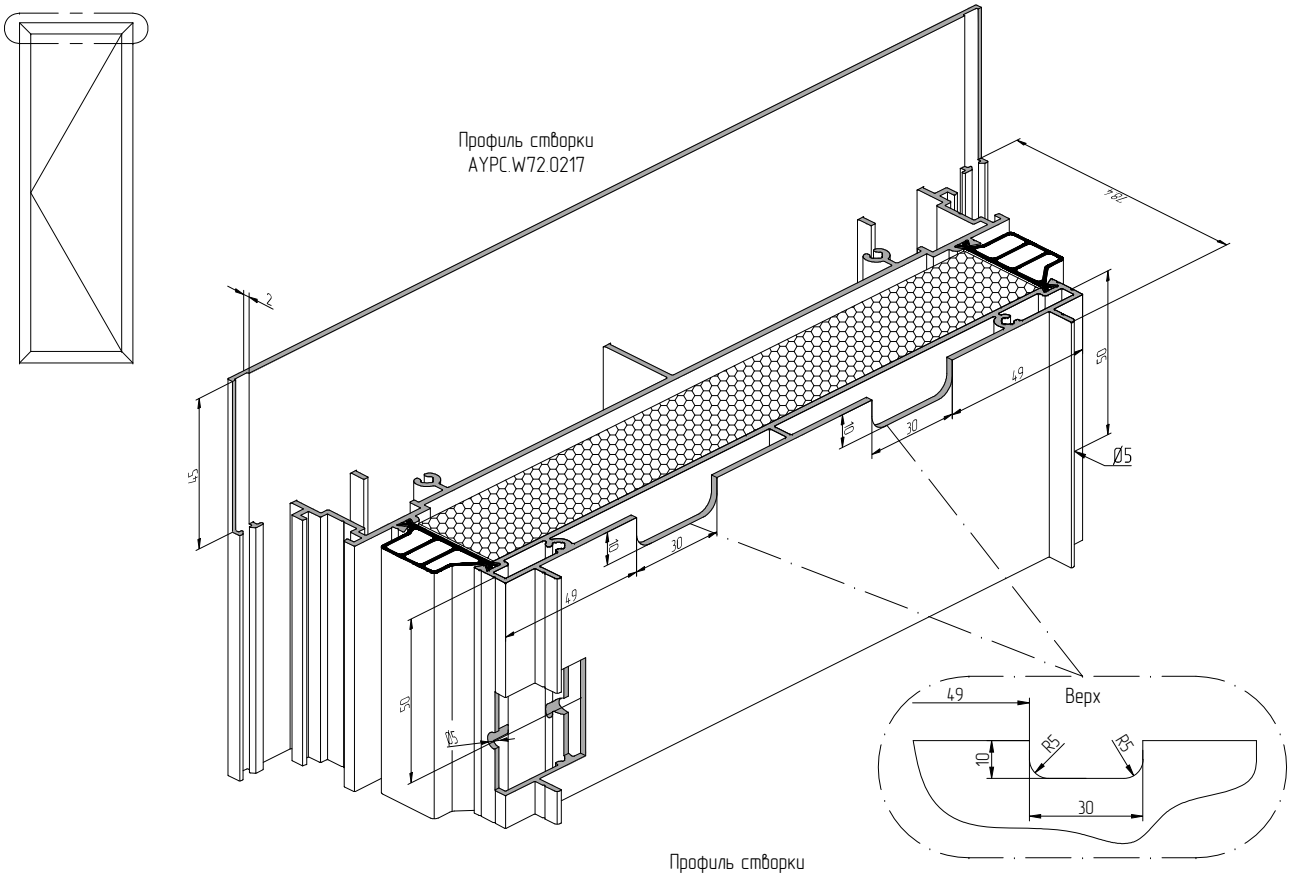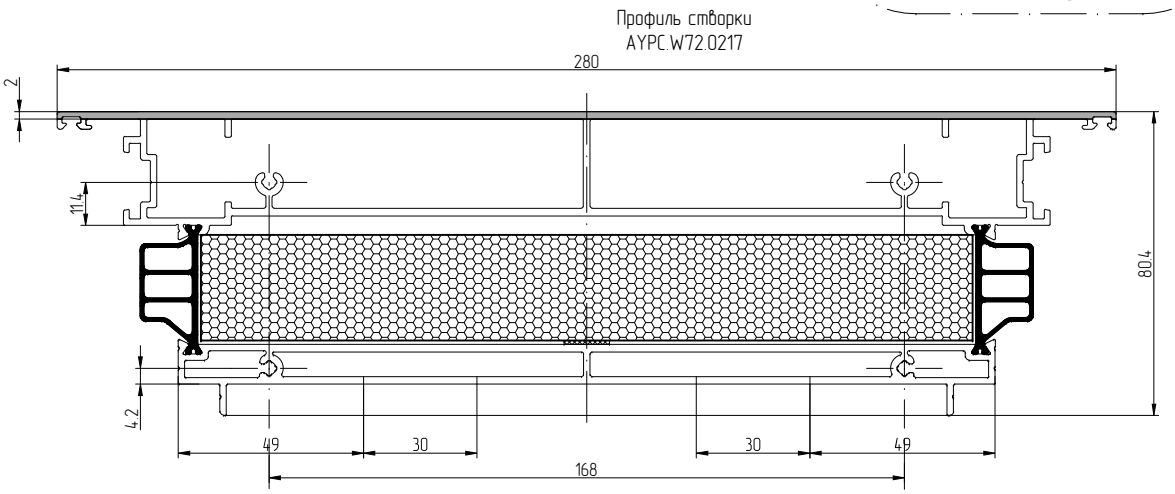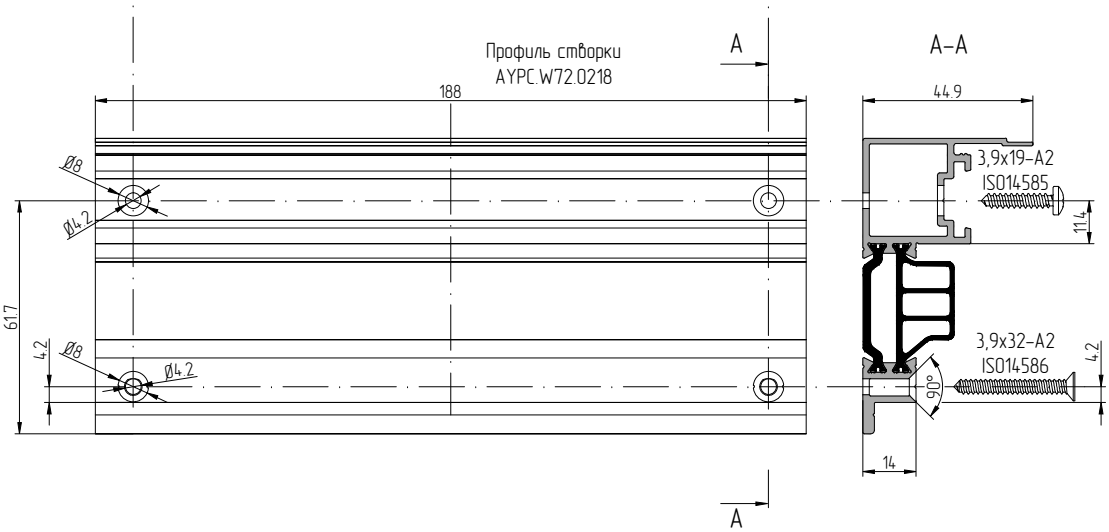Обработка вентиляционной створки AYPC.W72.0217