АЛЮТЕХ ПРОФИЛЬНЫЕ СИСТЕМЫ

Схемы зарезки и установки уплотнителя FRK180 и уголка резинового FRK181

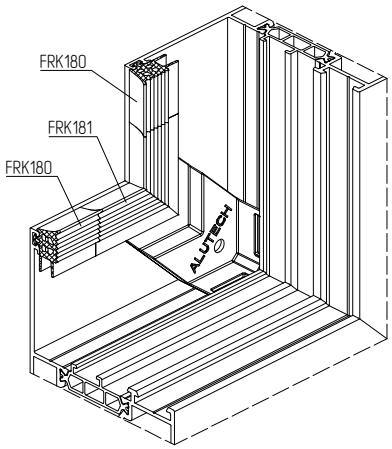

1. Установка FRK181

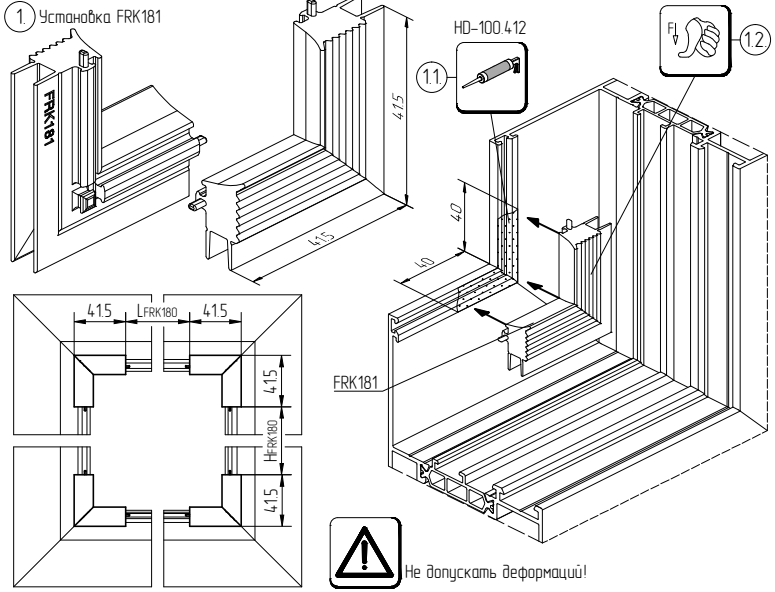

2. Установка FRK180

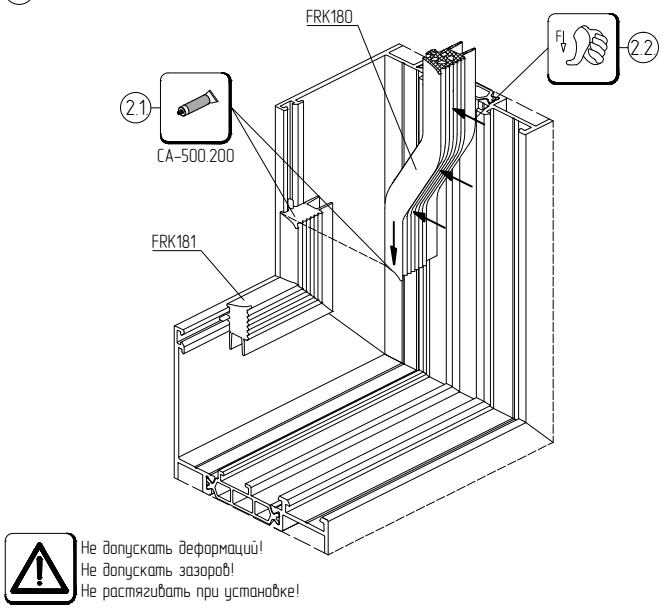

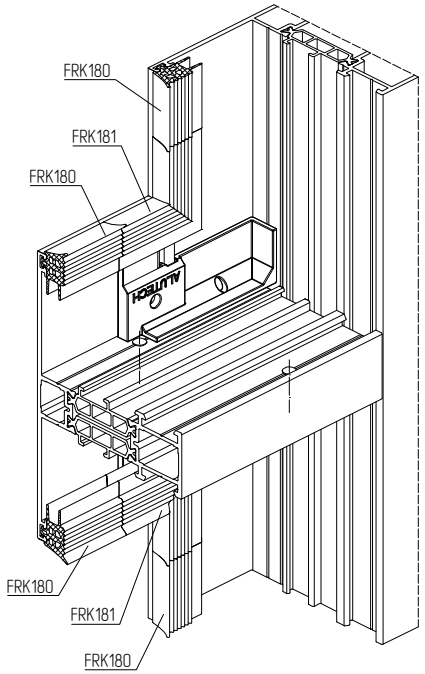

3.

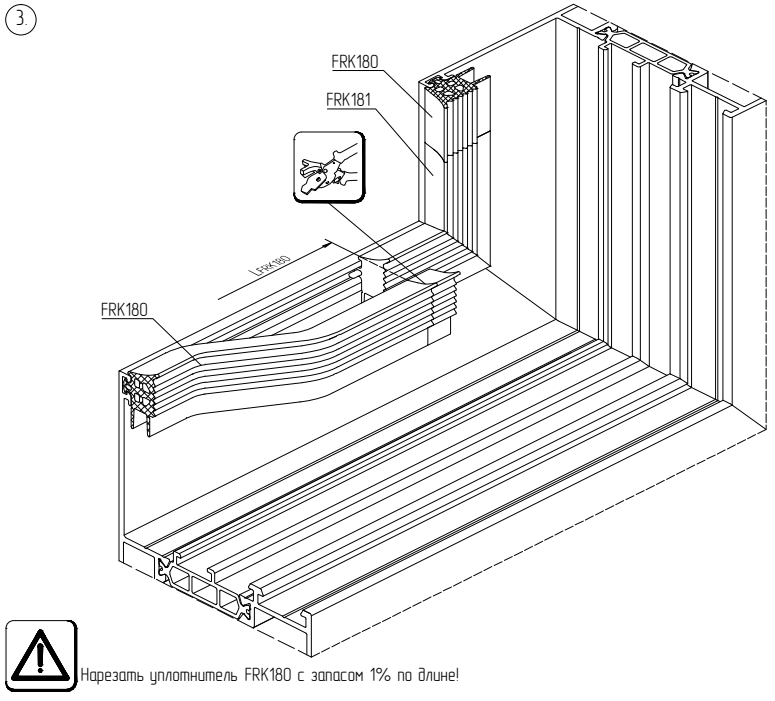
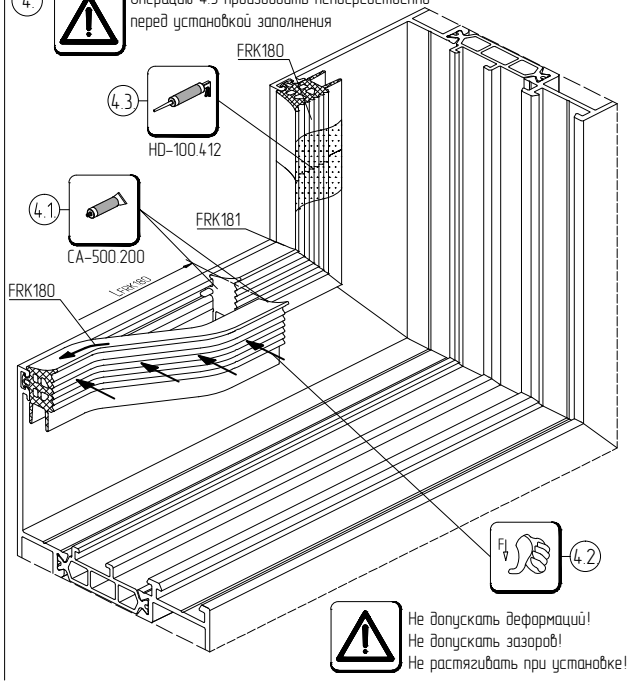
4. Операцию 4.3 производить непосредственно перед установкой заполнения