АЛЮТЕХ ПРОФИЛЬНЫЕ СИСТЕМЫ

Последовательность сборки углового соединения рамы эркерного оконного блока

1.

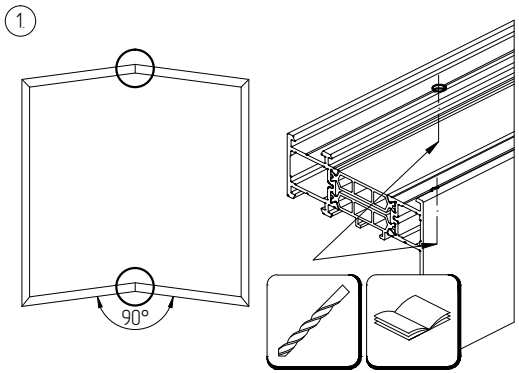

2.

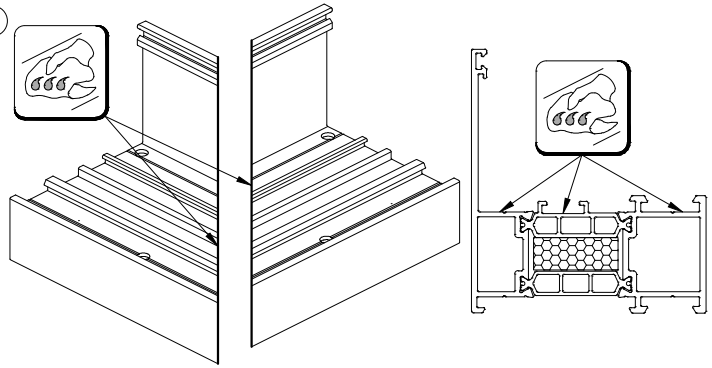

3.

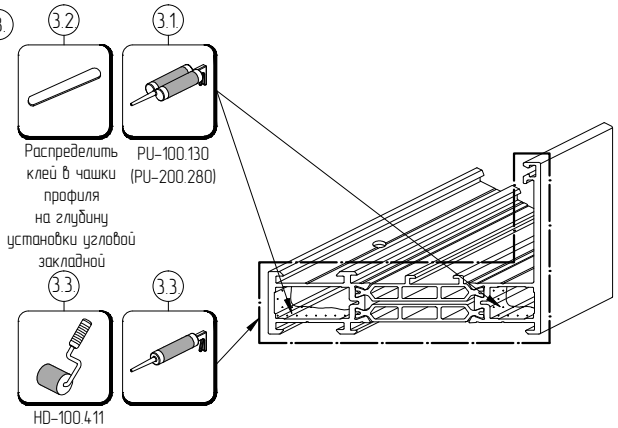

4.

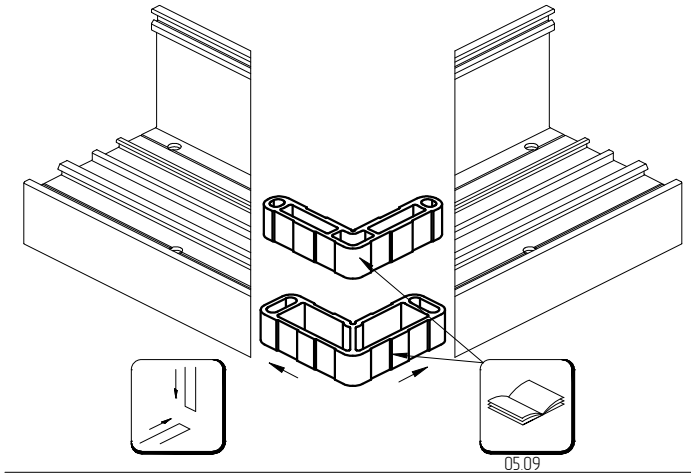

5.

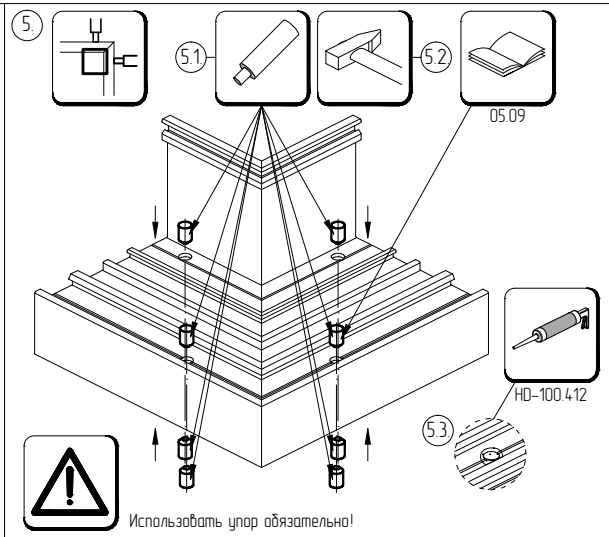

6.

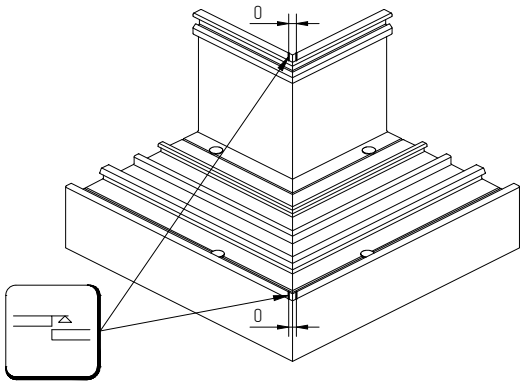

7.

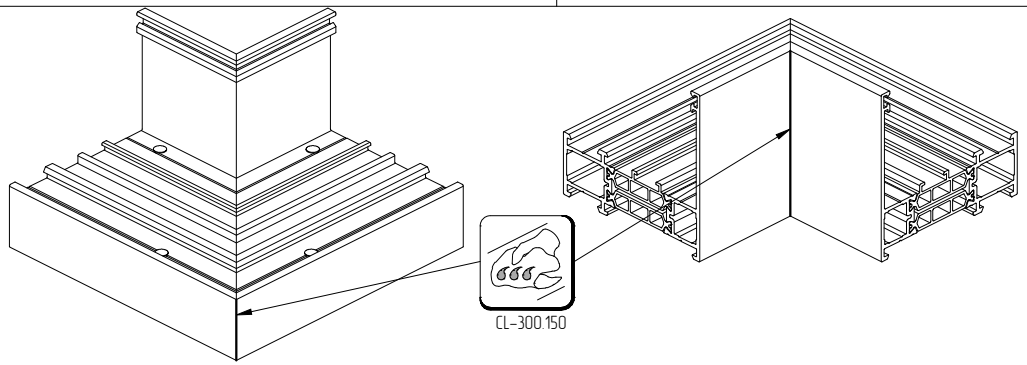

Собранное изделие поместить в отведенное место до момента полного высыхания клеевого состава, согласно рекомендациям производителя клея