АЛЮТЕХ ПРОФИЛЬНЫЕ СИСТЕМЫ

Последовательность сборки углового соединения рамы эркерного оконного блока

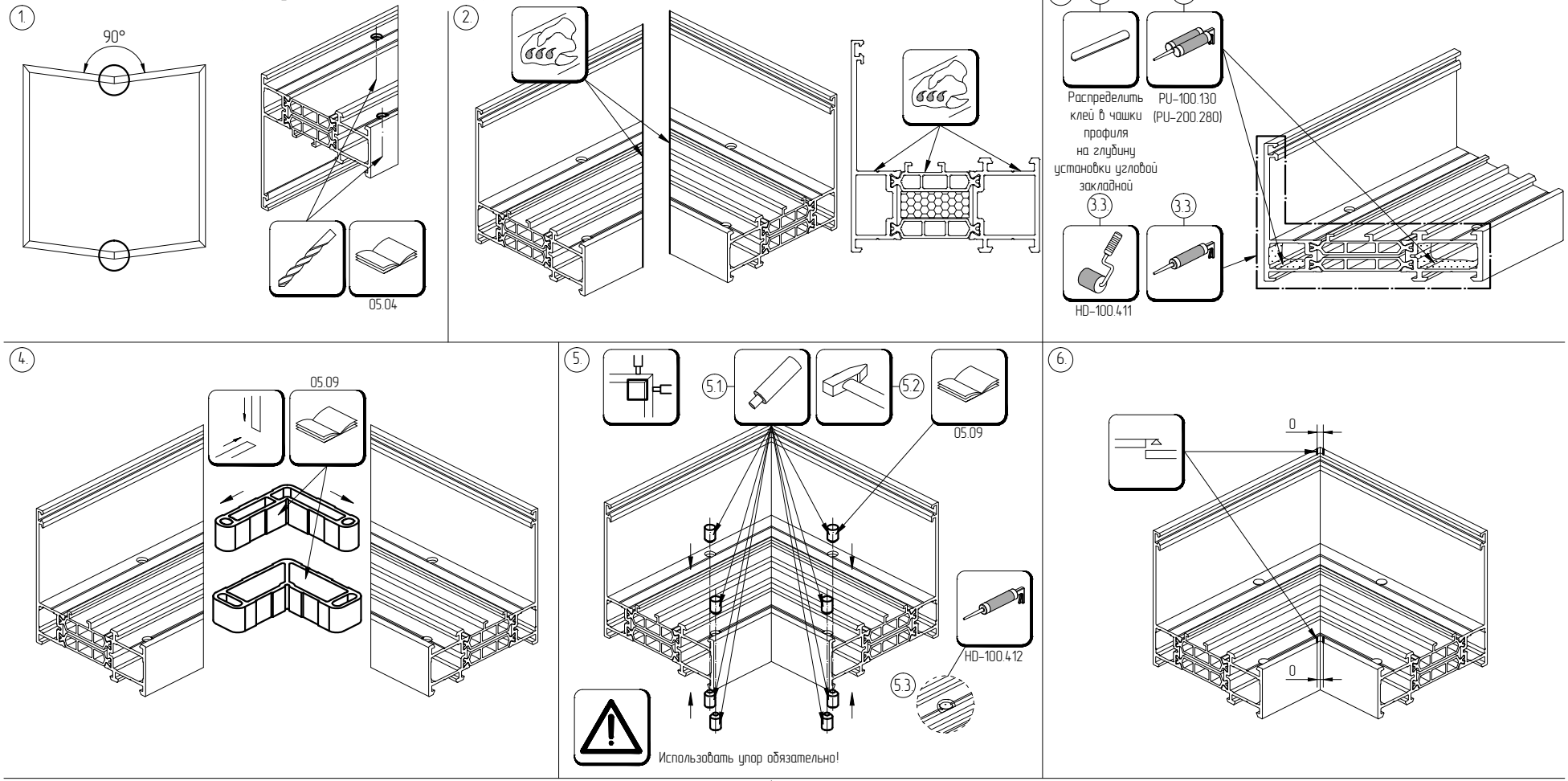

24h Собранное изделие поместить в отведенное место до момента полного высыхания клеевого состава, согласно рекомендациям производителя клея