АЛЮТЕХ ПРОФИЛЬНЫЕ СИСТЕМЫ

Последовательность сборки углового соединения рамы/импоста эркерного оконного блока

1.

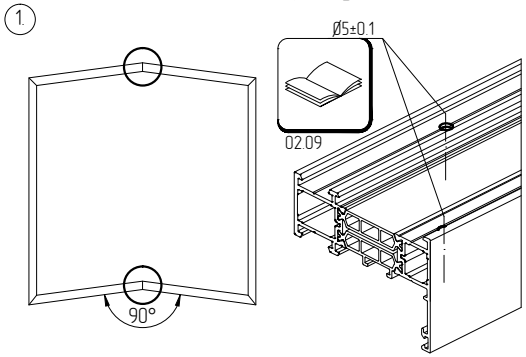

2.

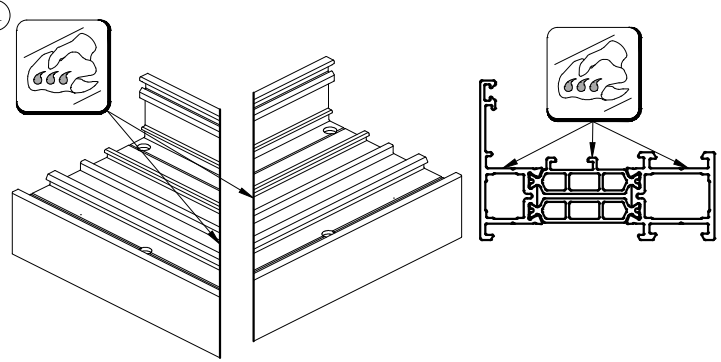

3.

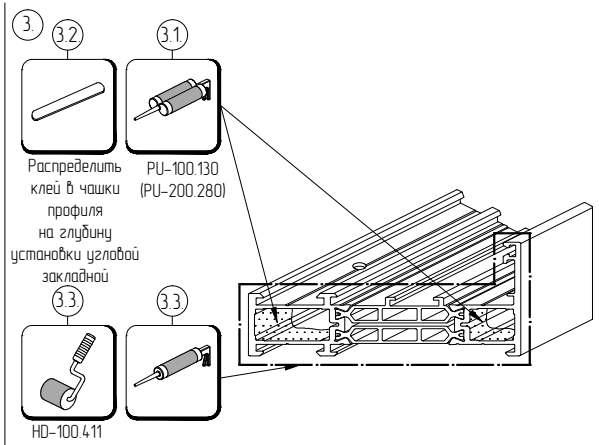

4.

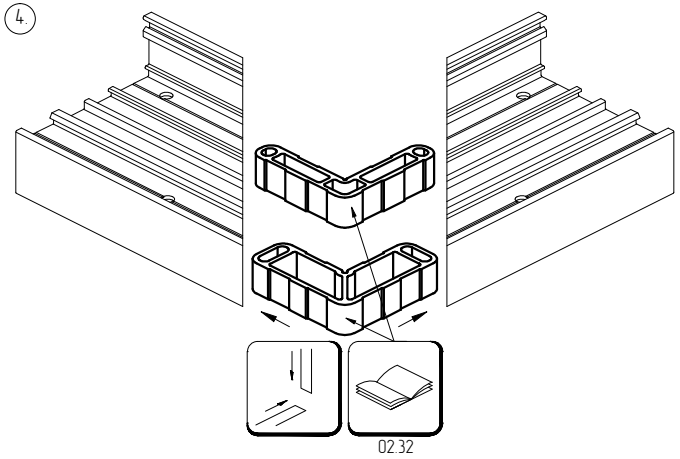

5.

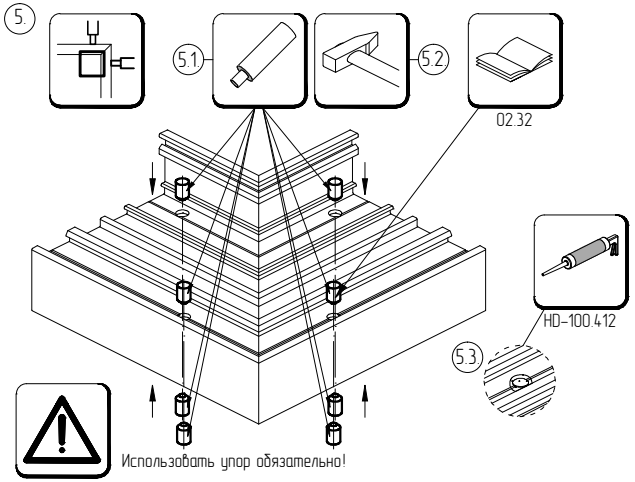

6.

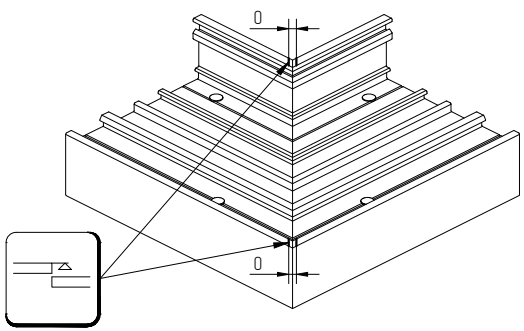

7.

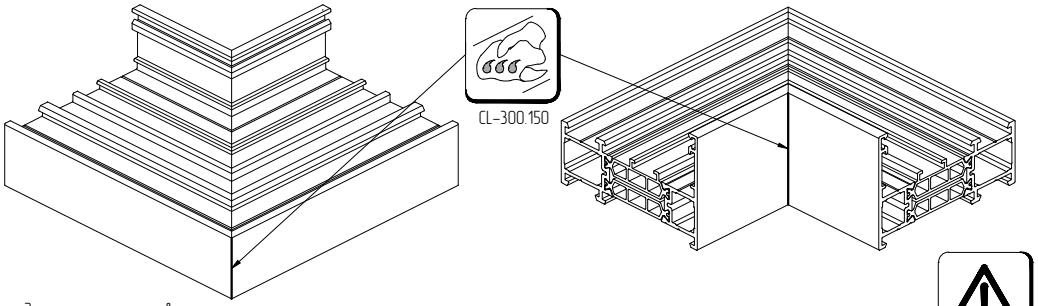

24h

Собранное изделие поместить в отведенное место до момента полного высыхания клеевого состава, согласно рекомендациям производителя клея

Сборка углового соединения профилей импоста и исполнение конструкций с горизонтальным импостом допускается только при наличии профиля соединителя AYPC.W72.0841N