АЛЮТЕХ ПРОФИЛЬНЫЕ СИСТЕМЫ

Схема установки 212637

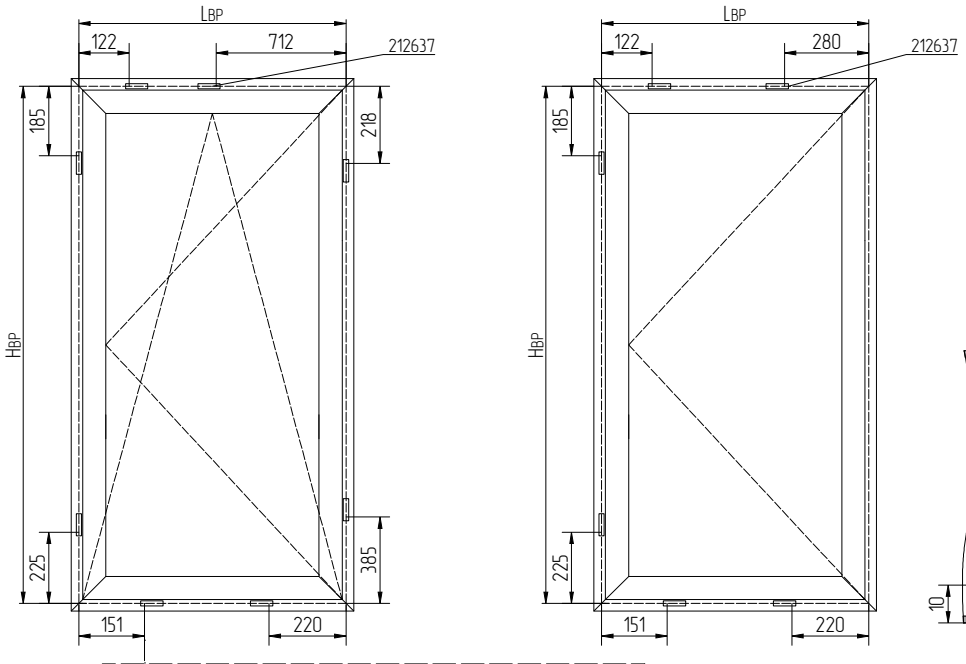

Размер указан до 1го отверстия 1го элемента!
Остальную обработку смотрите ниже.

Обработка профиля рамы/импоста под установку 212637 с креплением 4,8x16-A2ISO14586

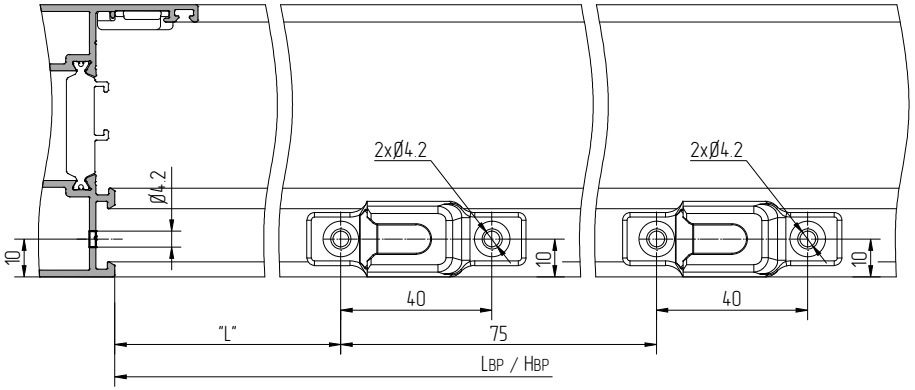
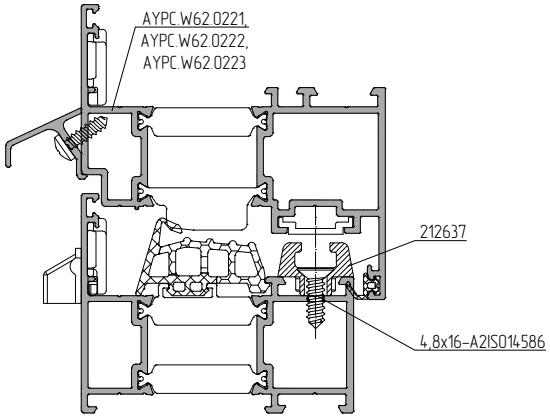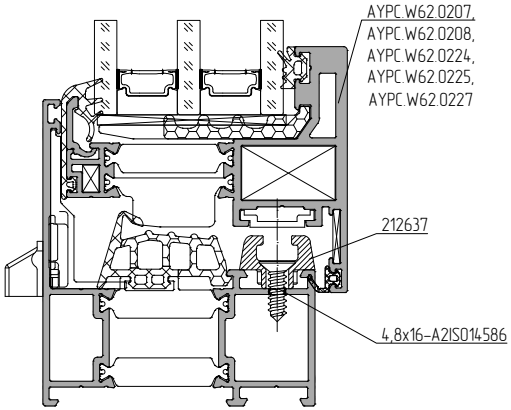
	PAS_24
W62 W	✓
W62 HS	✓
W62.0227	✓
W62 VS	✗