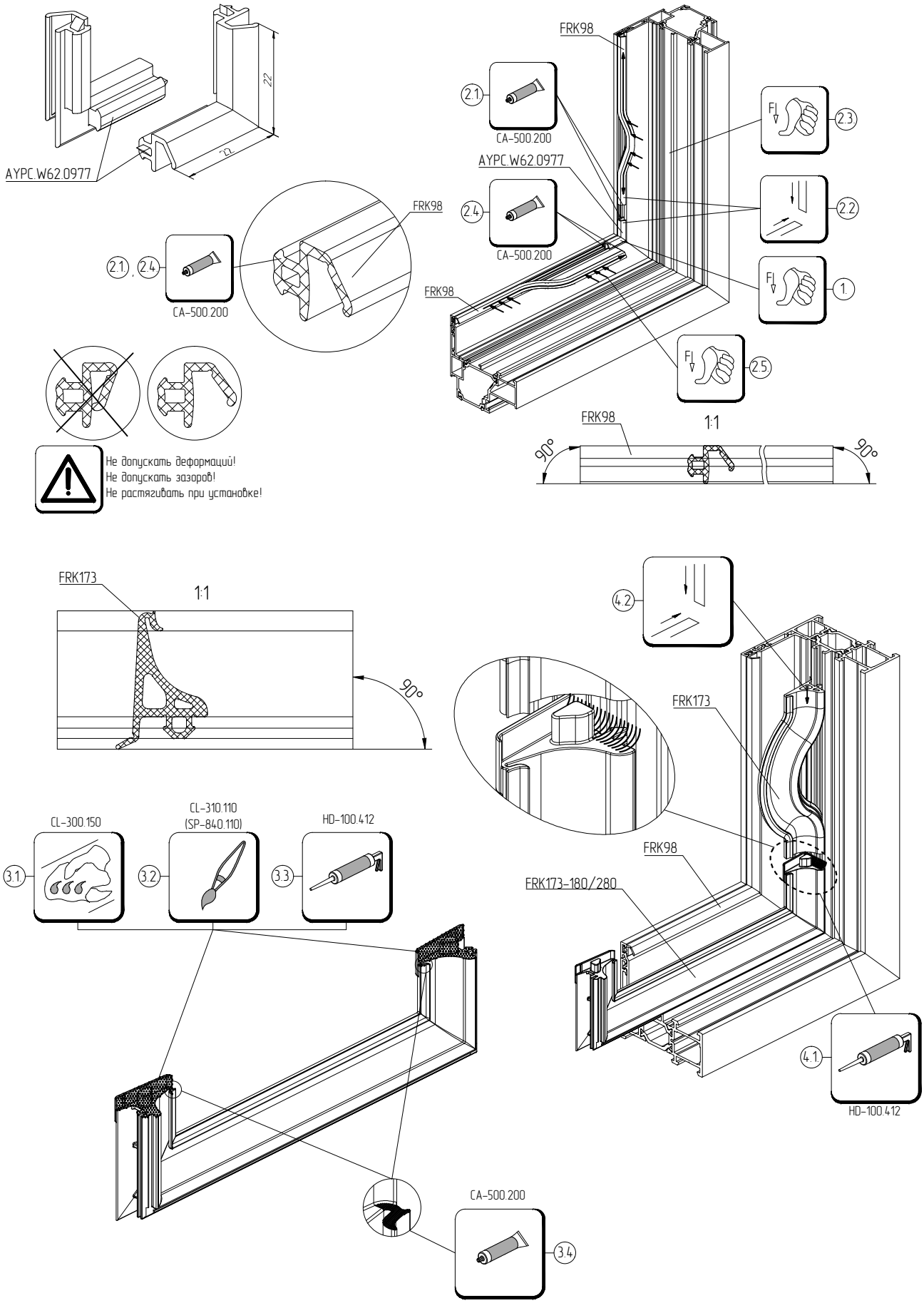Схема зарезки и установки уплотнителей FRK98, FRK173-180/280 и уголка резинового AYPC.W62.0977