Схема вентиляции и отвода влаги (видимый дренаж).
Профиль створки AYPC.W62.0217

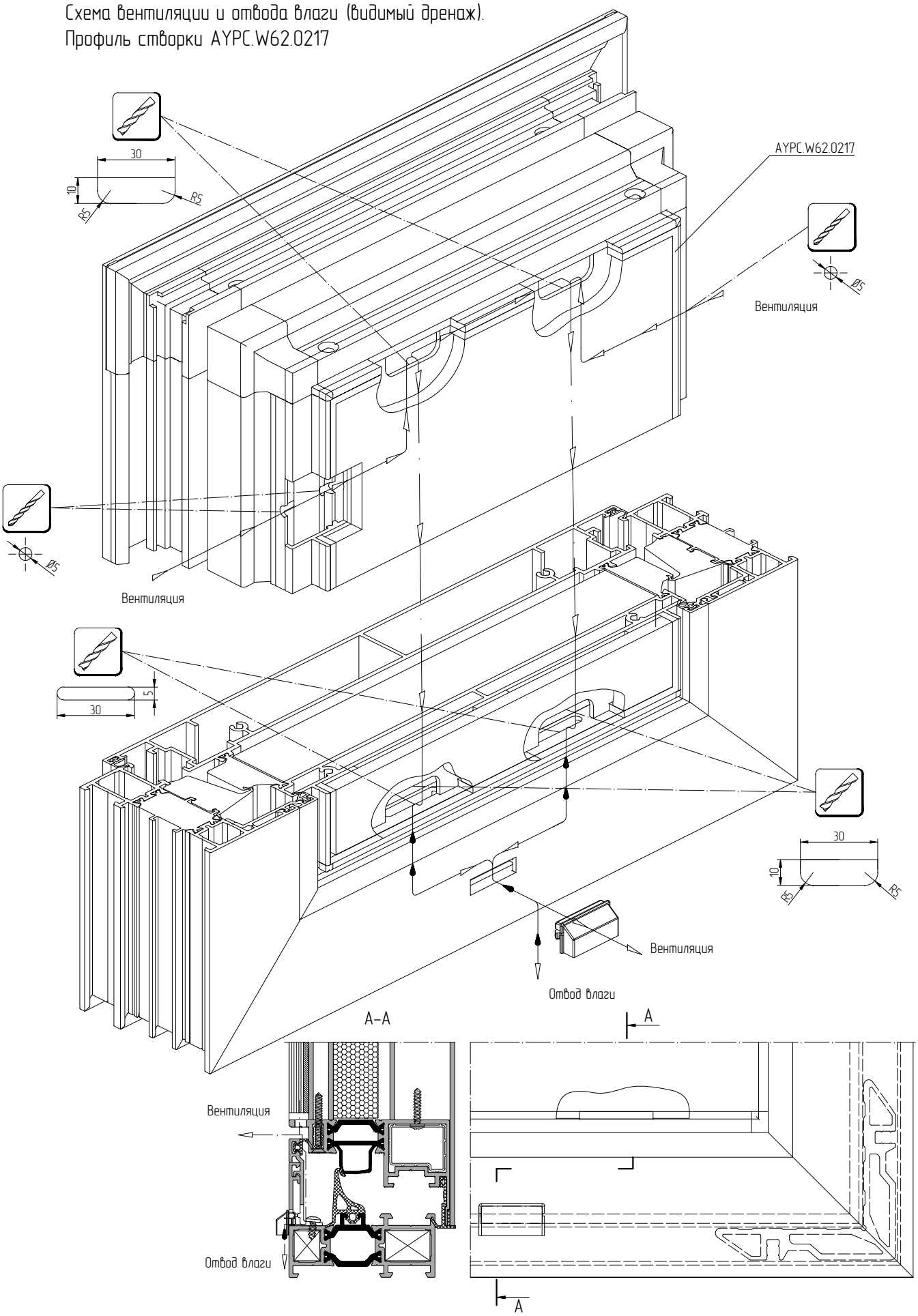

АЛЮТЕХ
ПРОФИЛЬНЫЕ СИСТЕМЫ