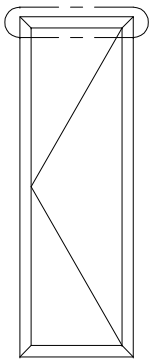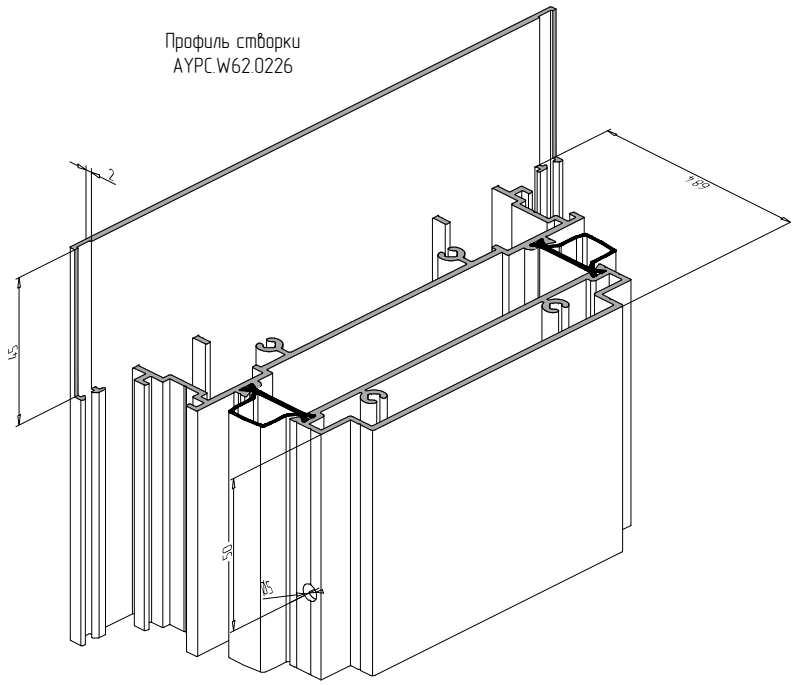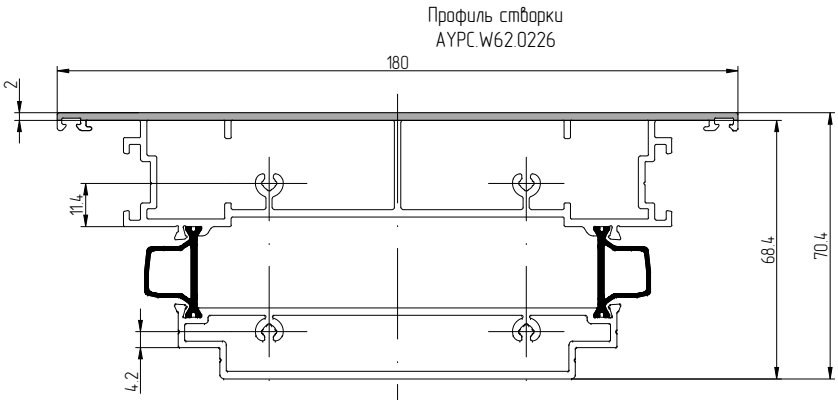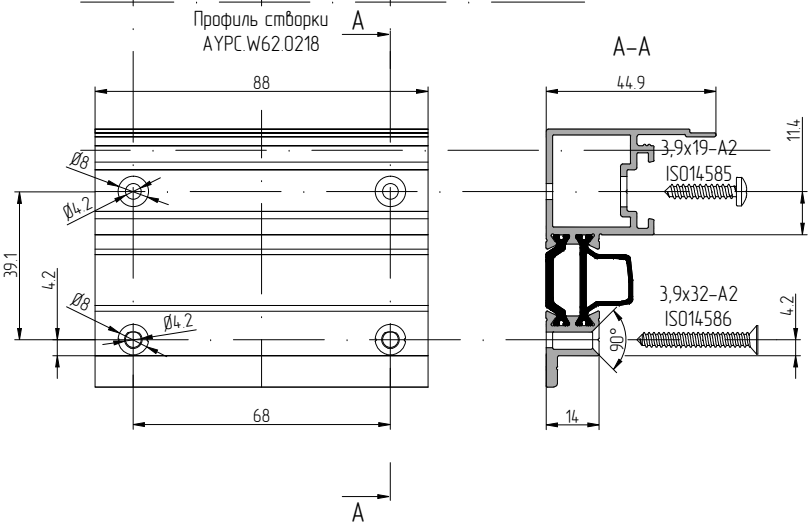Обработка вентиляционной створки AYPC.W62.0226