Последовательность сборки импостового соединения оконного блока и установки доборного профиля

1

Обработка доборного профиля AYPC.W62.0820 под импост со стороны импоста

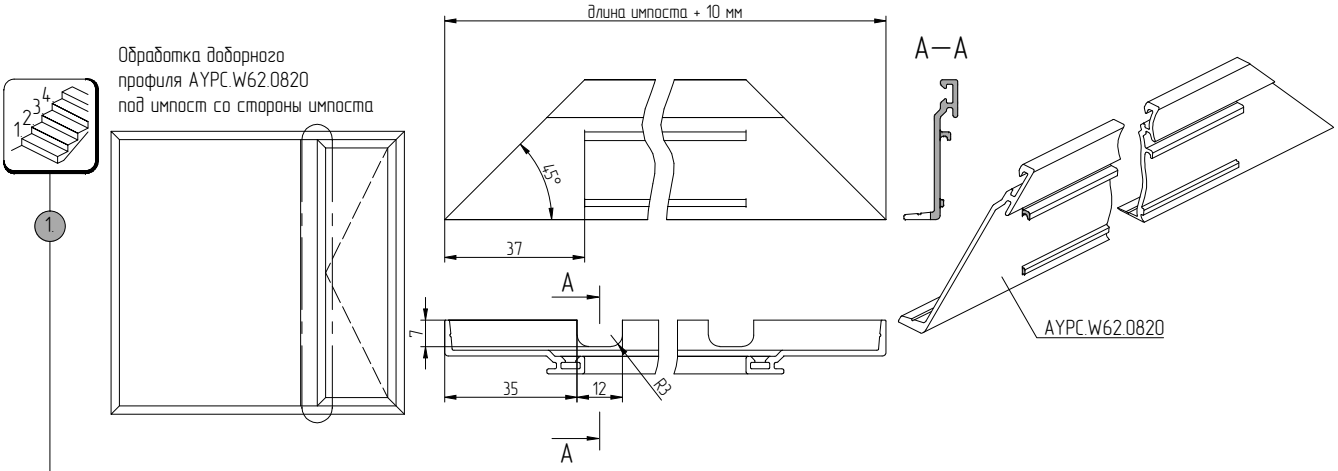

2

Установка доборного профиля AYPC.W62.0820 на импост

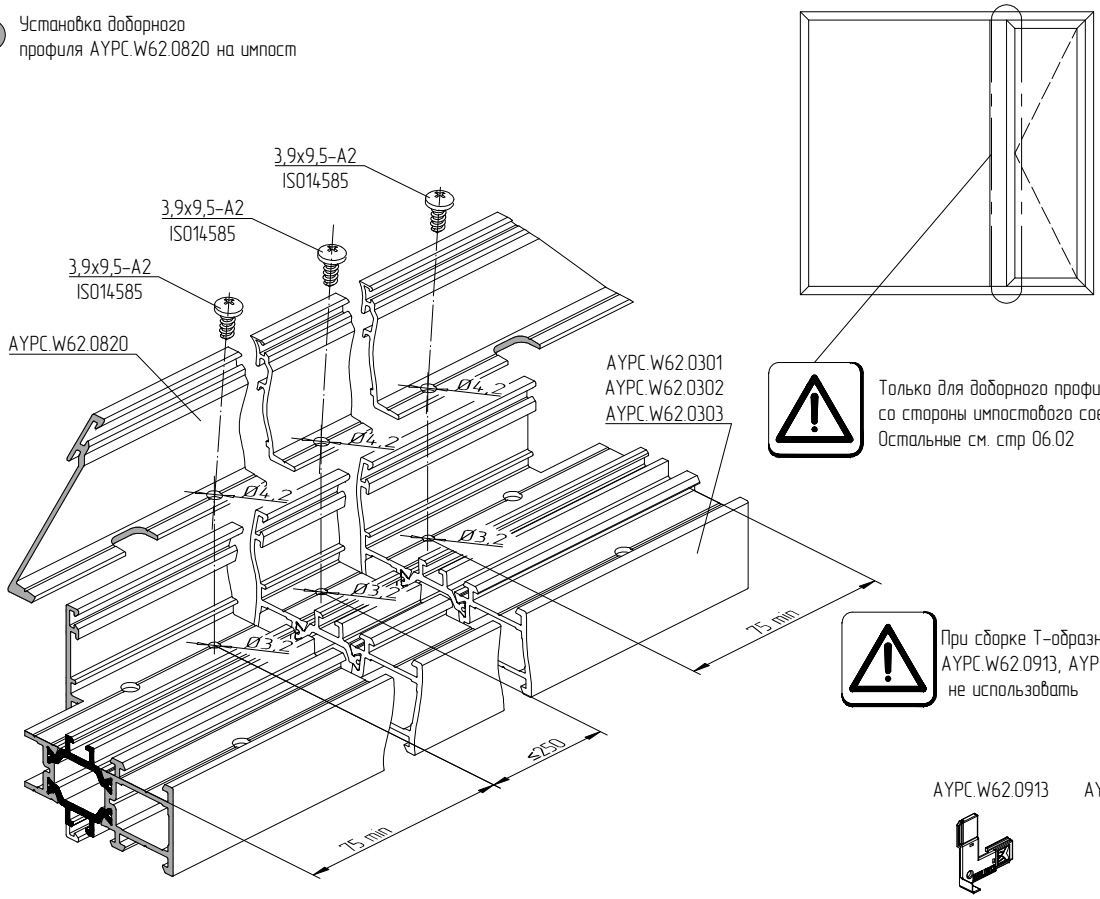

Только для доборного профиля AYPC.W62.0820 со стороны импостового соединения
Остальные см. стр 06.02

При сборке Т-образного соединения AYPC.W62.0913, AYPC.W62.0914K не использовать

AYPC.W62.0913 AYPC.W62.0914K

3.

Базирование импоста и установка горизонтальных элементов оконного блока. Остальные рекомендации см. раздел технического каталога "Окна классические ALT W62W"

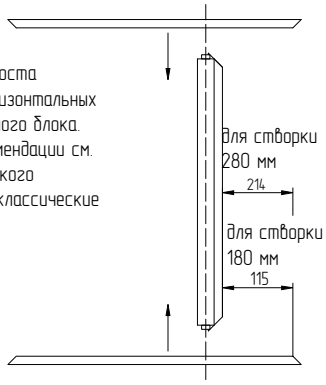

4.

Установка доборного профиля по горизонтали и подгонка к торцам

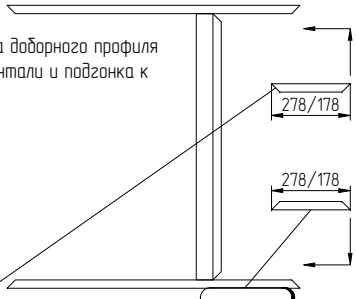

Обработка только в размер 278 мм или 178 мм

06.05
06.07

5.

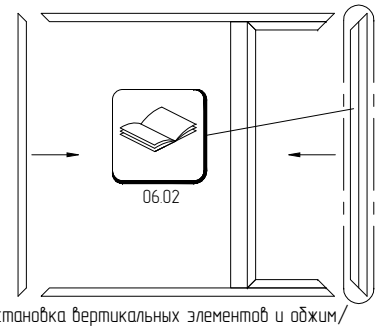

Установка вертикальных элементов и обжим/штифтование. Остальные рекомендации см. раздел технического каталога "Окна классические ALT W62W".