АЛЮТЕХ ПРОФИЛЬНЫЕ СИСТЕМЫ

Последовательность установки заполнения в раму

1. Установка подкладки опорной

Не фиксировать винтами саморезающими 3,9x38-A2ISO14585 опорные подкладки AYPC.W62.0936 в горизонтальной плоскости

Схема установки подкладок под заполнение

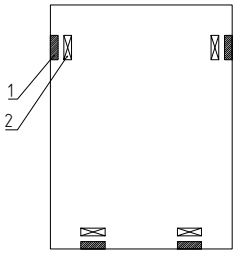

1. – подкладка опорная;
2. – подкладка рихтовочная.

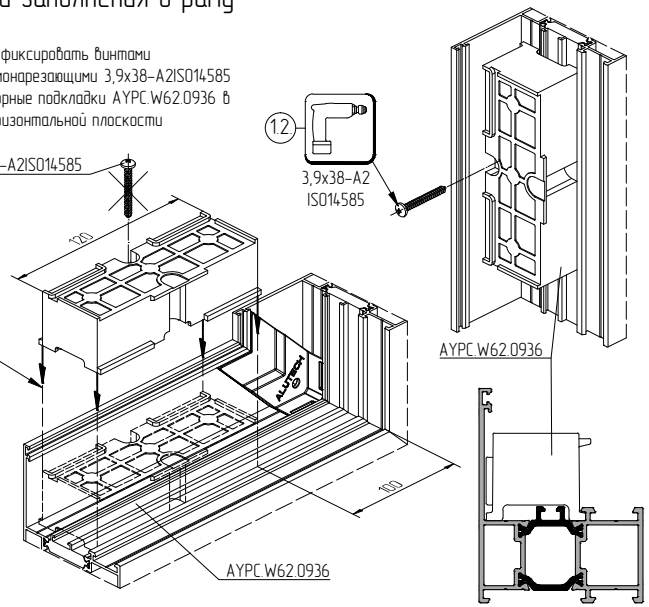

2. Нарезка, обработка и установка штапика AYPC.W72.0607. Нарезка и установка уплотнителя FRK180 и уголка FRK181

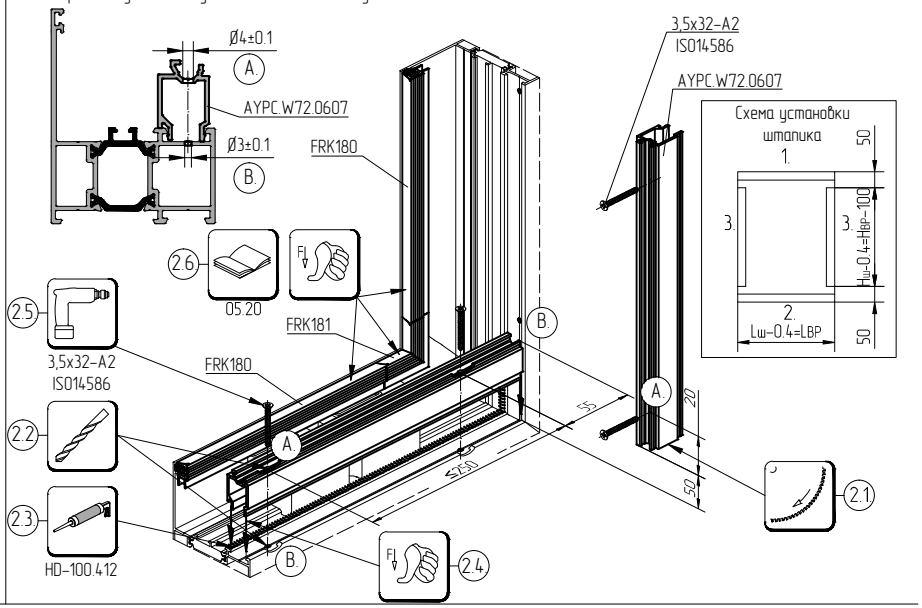

3. Установка заполнения. Установка подкладок рихтовочных

Пример последовательности установки подкладок рихтовочных

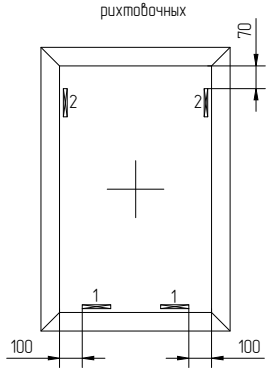

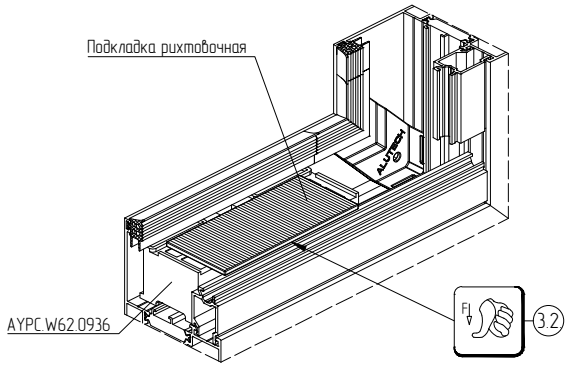

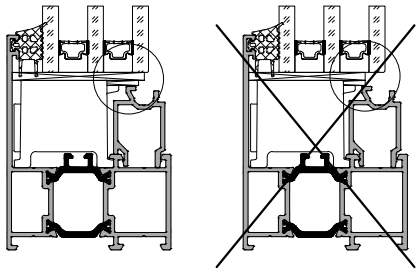
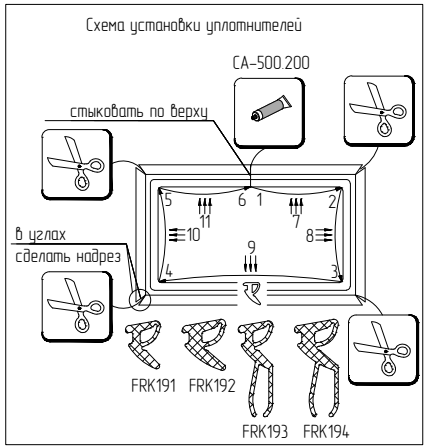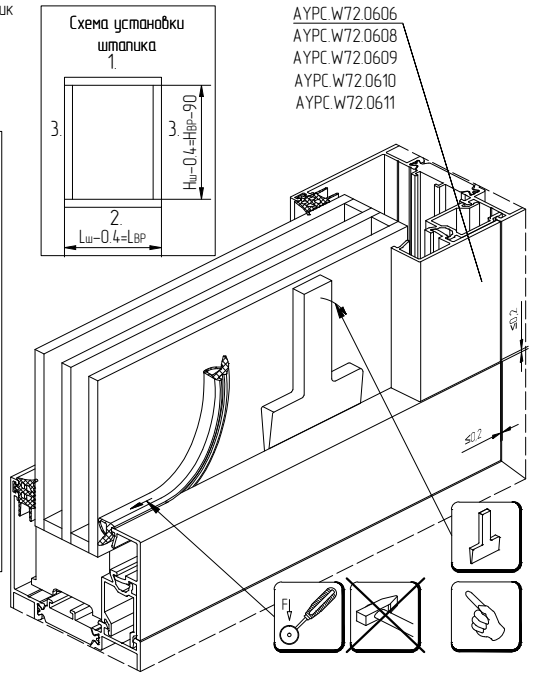
4. Установка штапика. Установка уплотнителя под штапик