АЛЮТЕХ ПРОФИЛЬНЫЕ СИСТЕМЫ

Схемы зарезки и установки уплотнителя FRK98

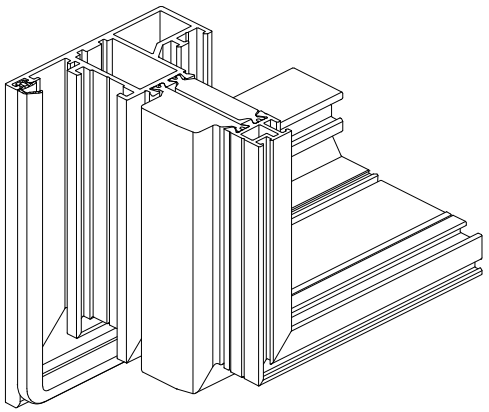

Последовательность установки FRK98

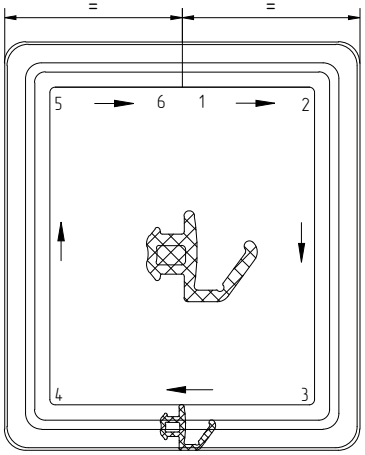

1.

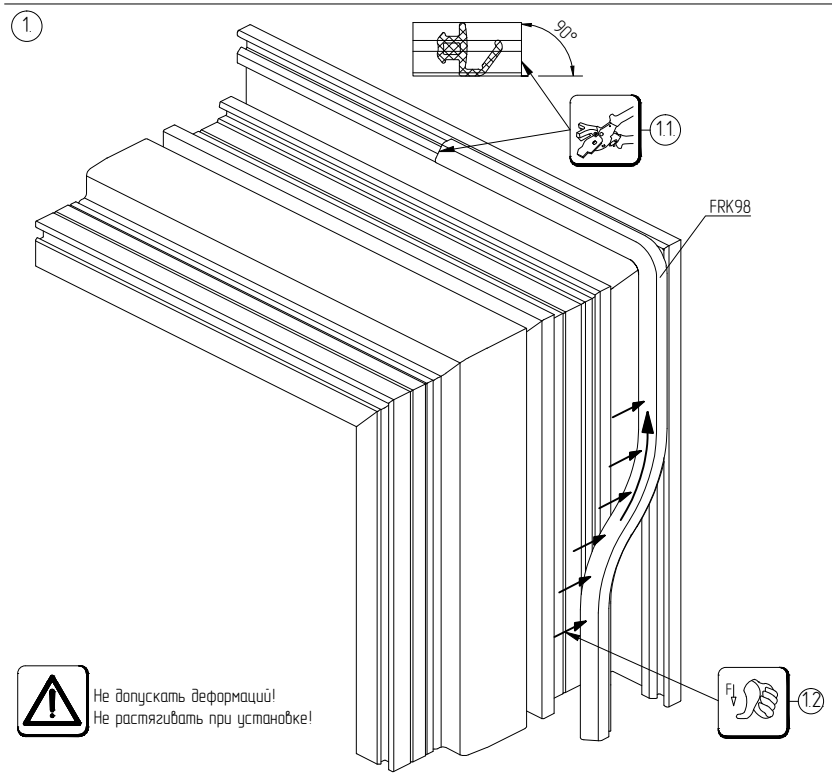

2.

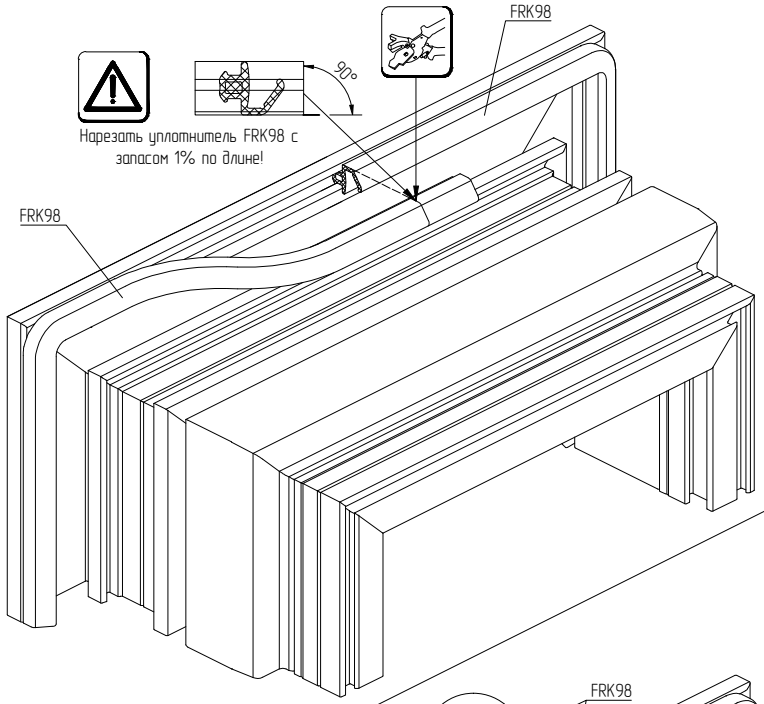
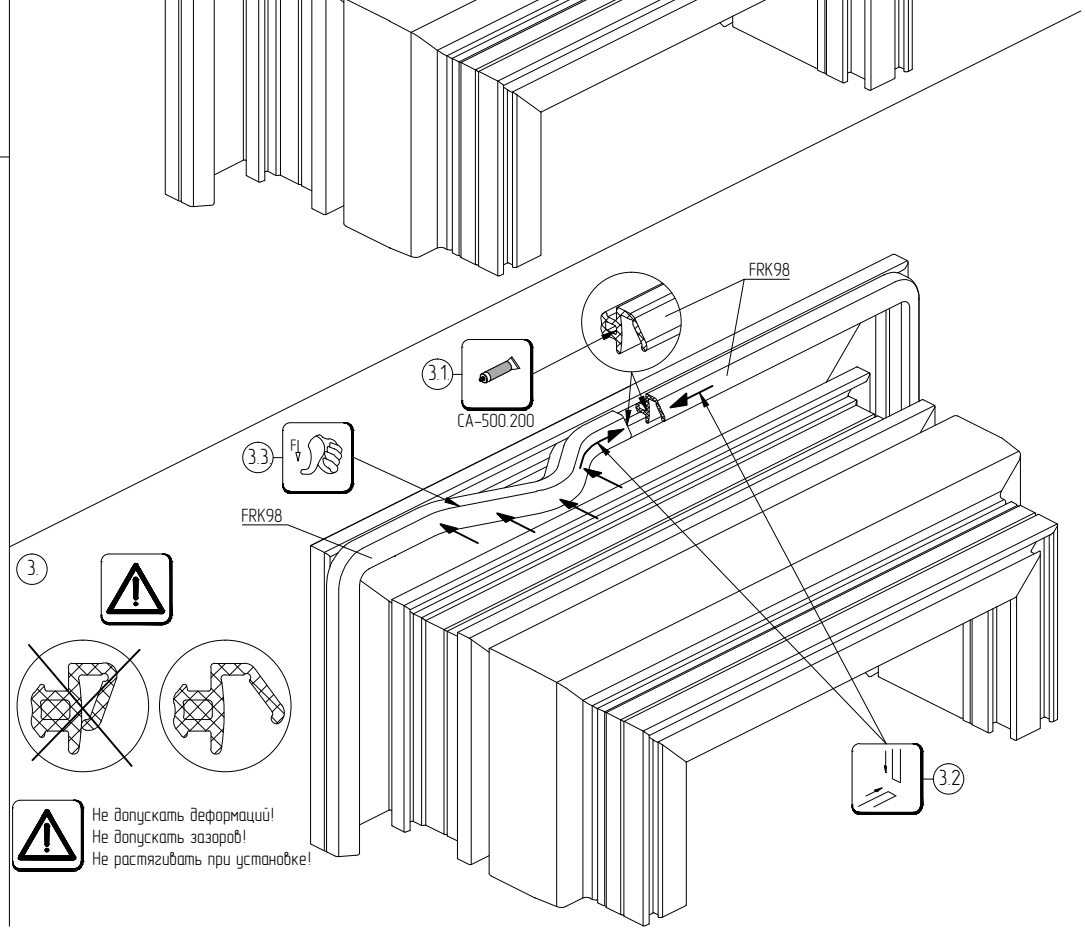
3.