АЛЮТЕХ ПРОФИЛЬНЫЕ СИСТЕМЫ

Схемы зарезки и установки уплотнителя FRK180 и уголка резинового FRK181

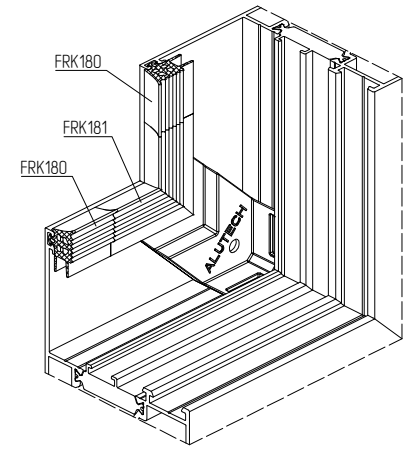

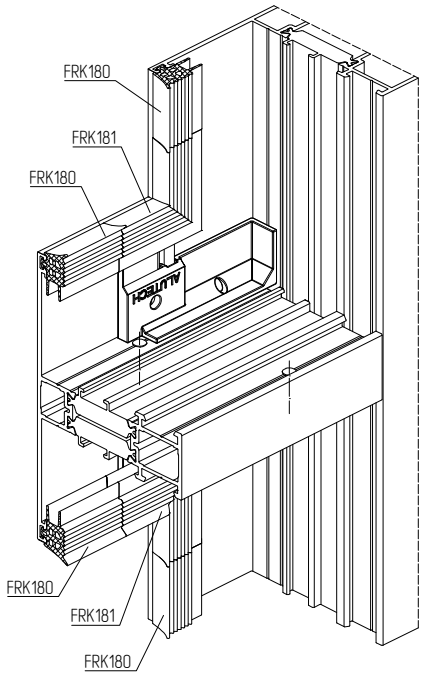

1. Установка FRK181

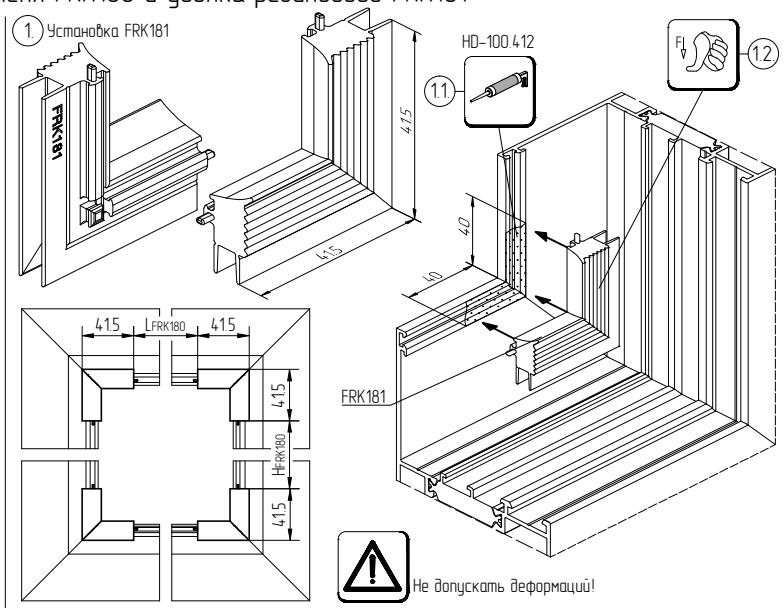

Не допускать деформаций!

2. Установка FRK180

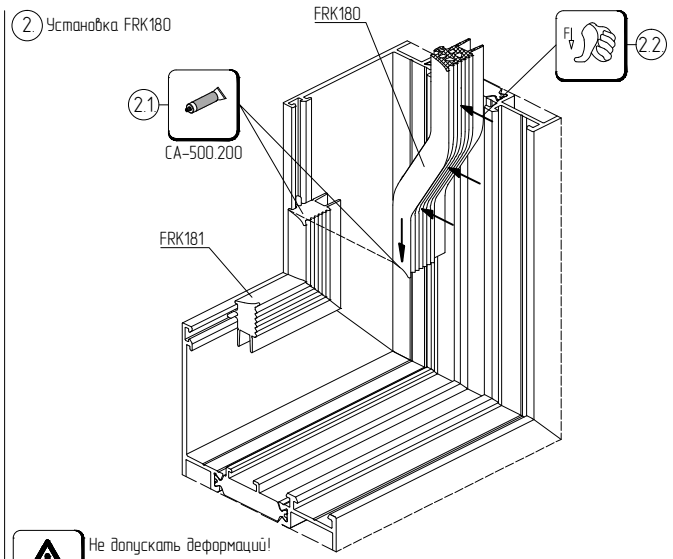

Не допускать деформаций!
Не допускать зазоров!
Не растягивать при установке!

3.

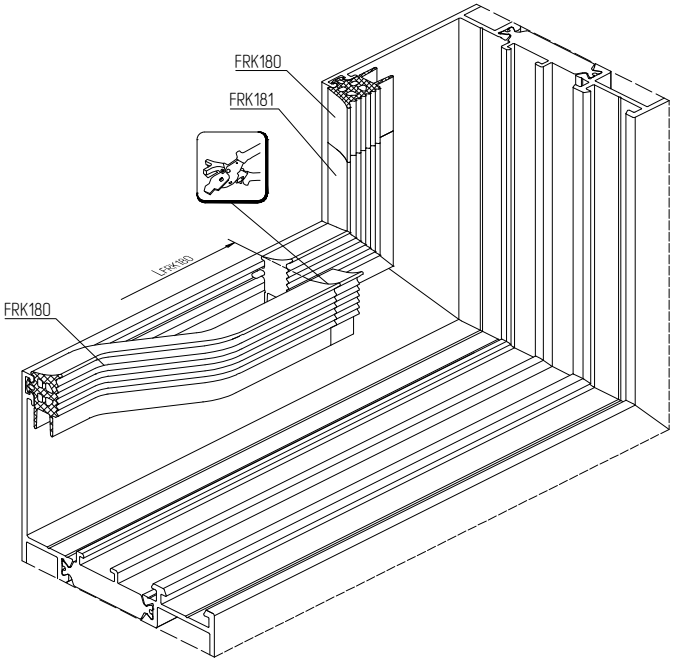

Нарезать уплотнитель FRK180 с запасом 1% по длине!

4. Операцию 4.3 производить непосредственно перед установкой заполнения

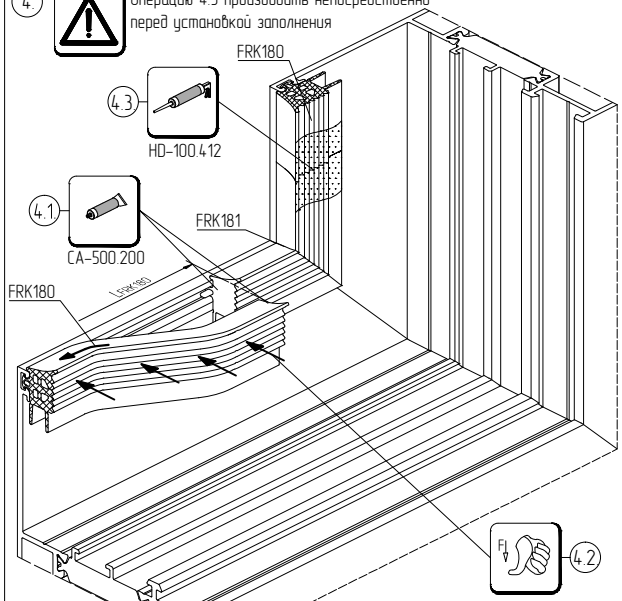

Не допускать деформаций!
Не допускать зазоров!
Не растягивать при установке!