АЛЮТЕХ ПРОФИЛЬНЫЕ СИСТЕМЫ

Установка профилей примыкания и отливов

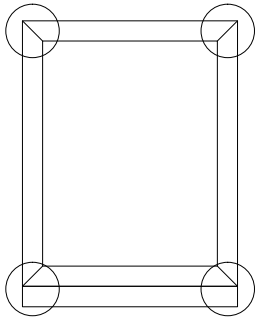

1.

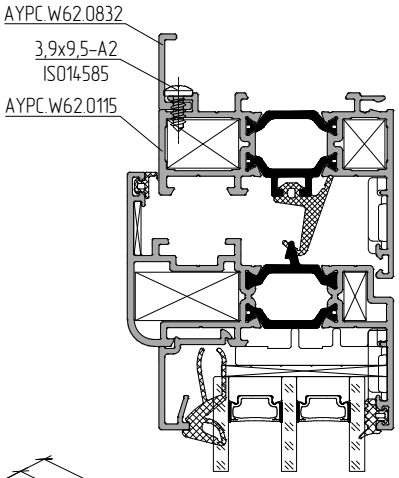

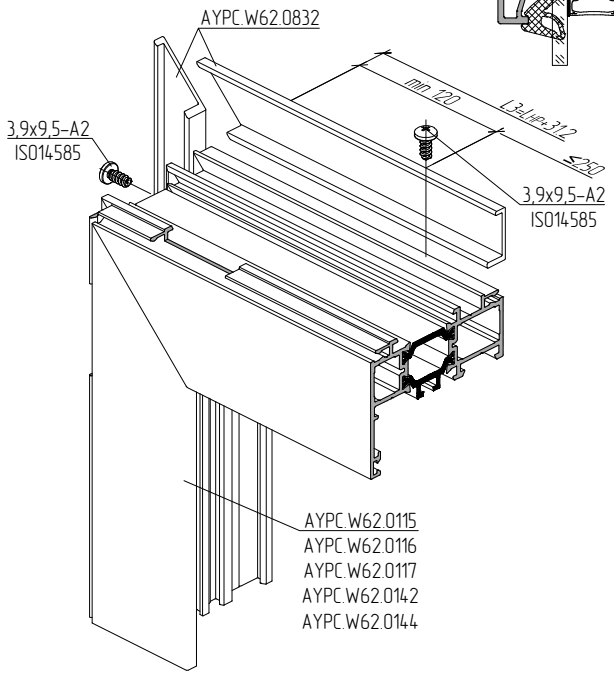

2.

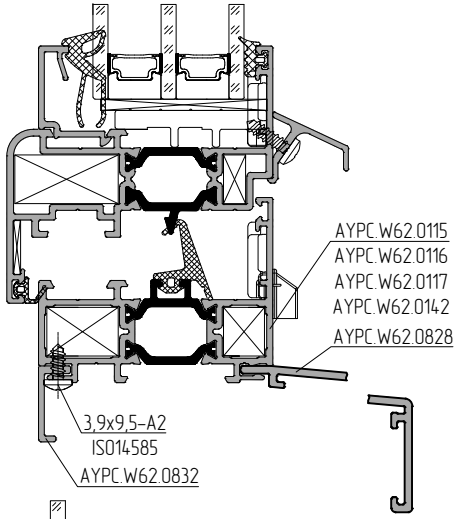

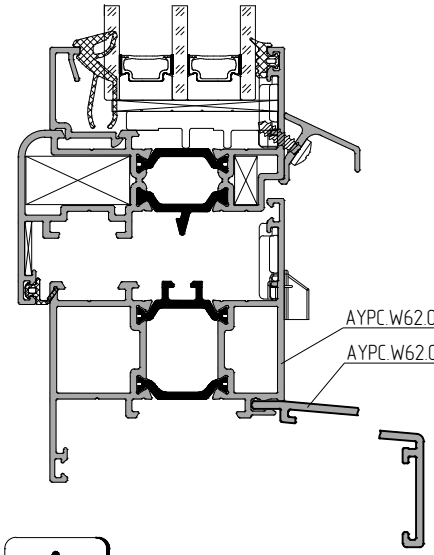

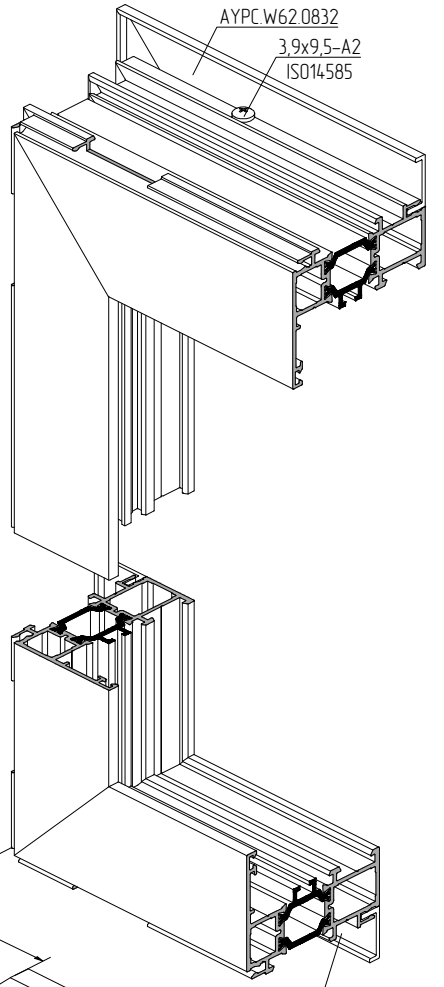
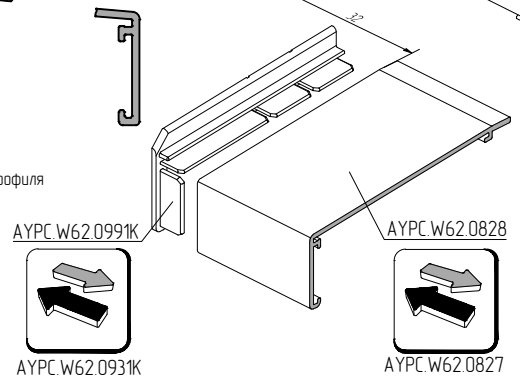
Пропустить шаг 1 для профиля AYPC.W62.0144