АЛЮТЕХ ПРОФИЛЬНЫЕ СИСТЕМЫ

Последовательность сборки углового соединения рамы

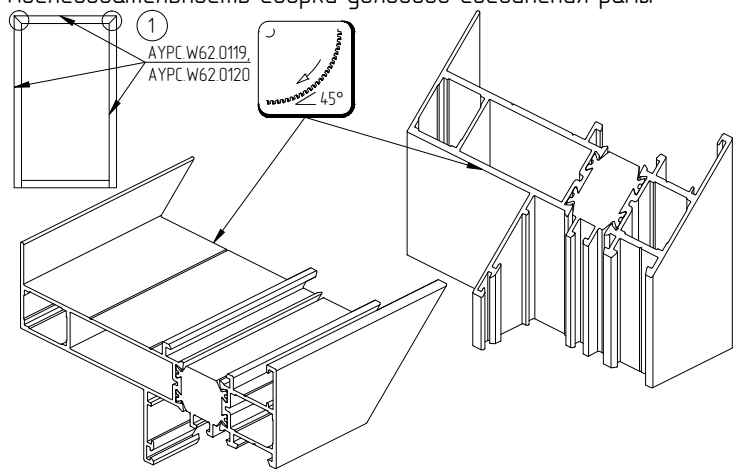

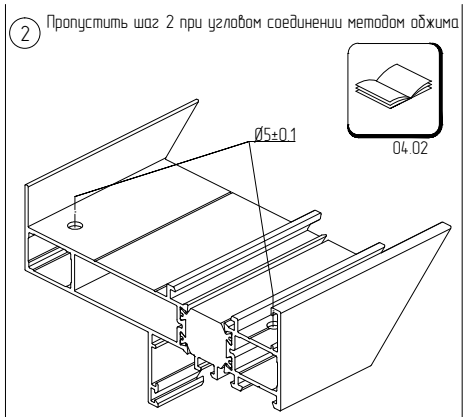

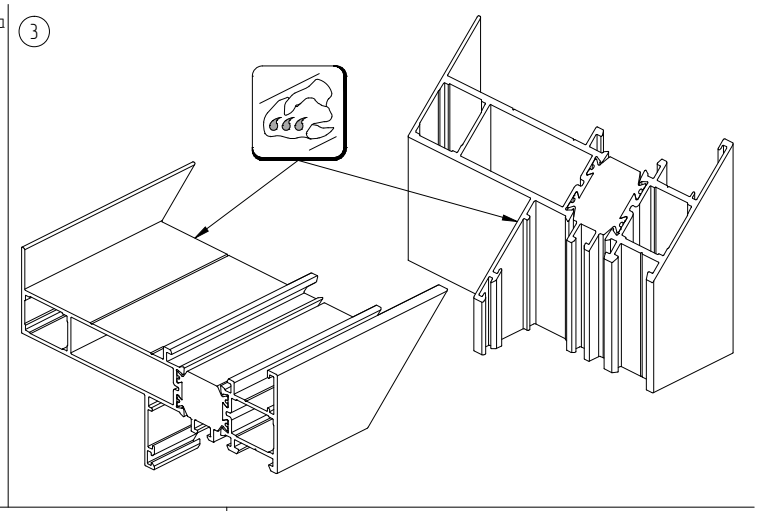

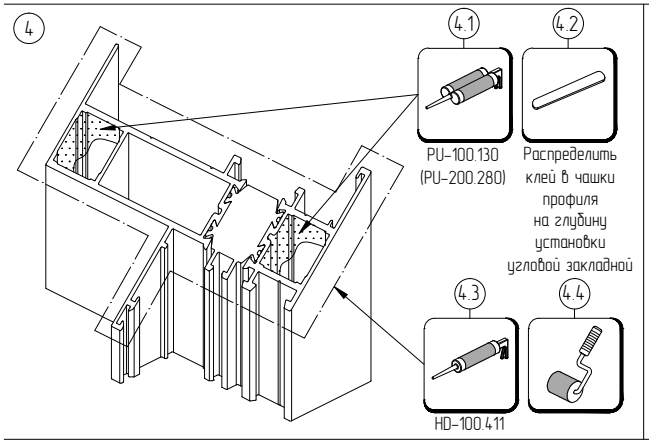

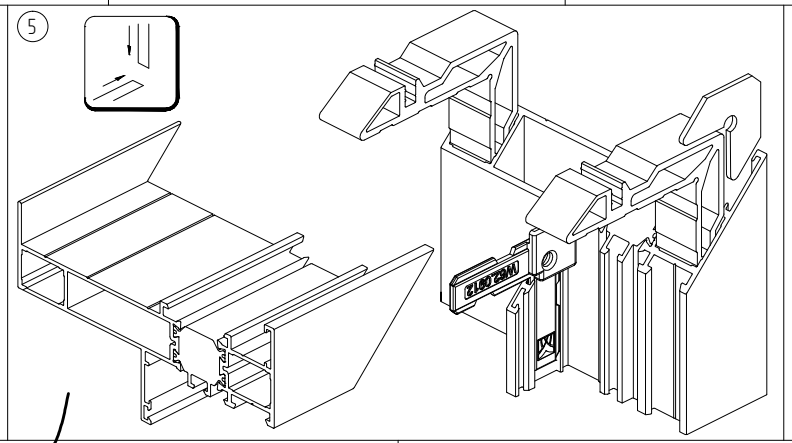

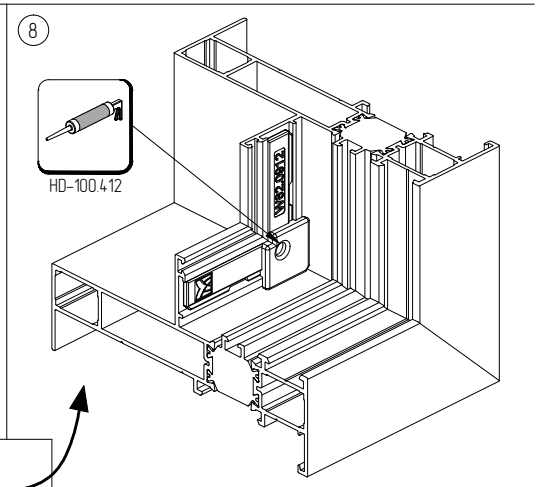

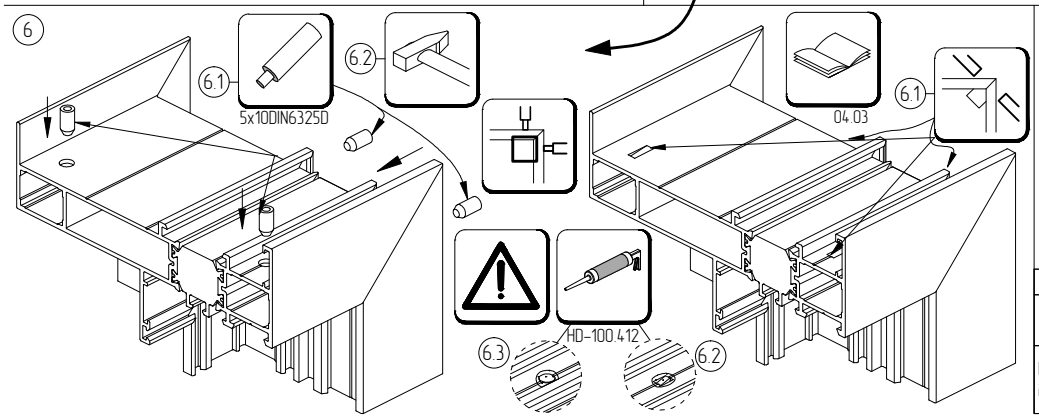

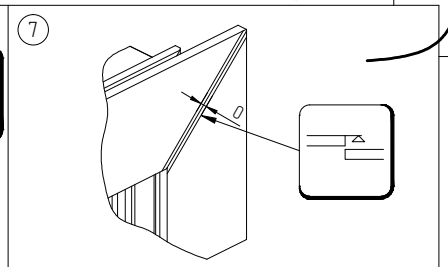

Контролируемые параметры собранного изделия		
Наименование	Интервалы номинальных размеров, мм	Предельное отклонение, мм
Разность длин диагоналей	≤1000 1000–2000 >2000	1.0 2.0 3.0

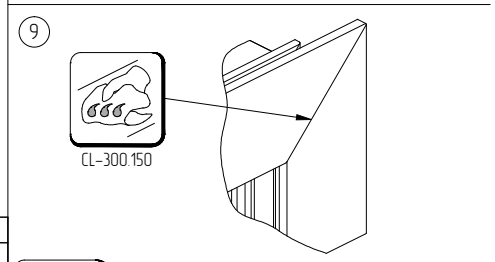

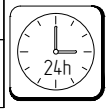

Поместить собранное изделие в отведенное место до момента полного высыхания клеевого состава, согласно рекомендациям производителя клея