АЛЮТЕХ ПРОФИЛЬНЫЕ СИСТЕМЫ

Установка уплотнителей FRK51/FRK52

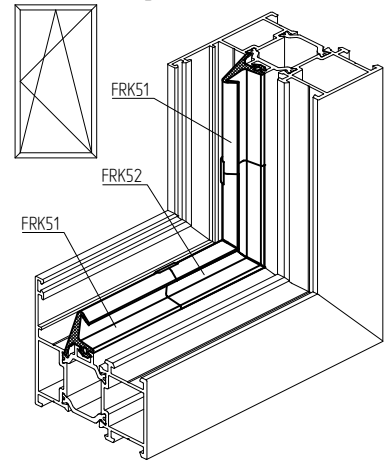

1. Герметизация рамы и установка FRK52

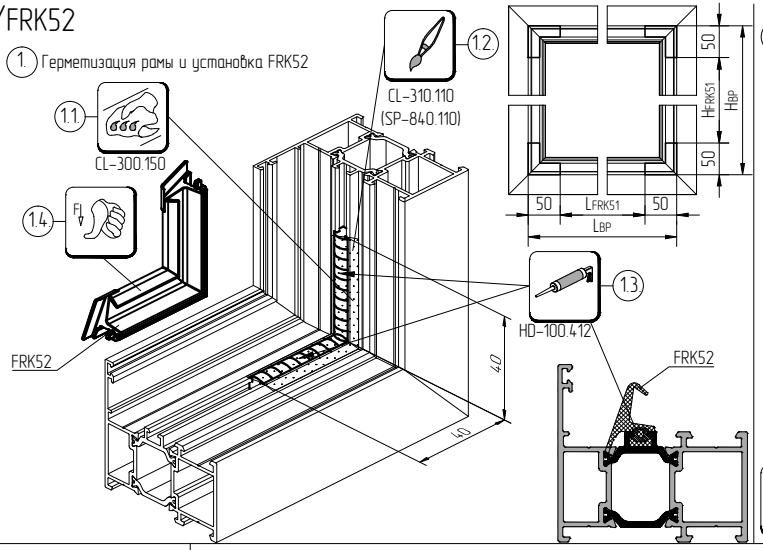

2. Проверка правильности установки FRK52

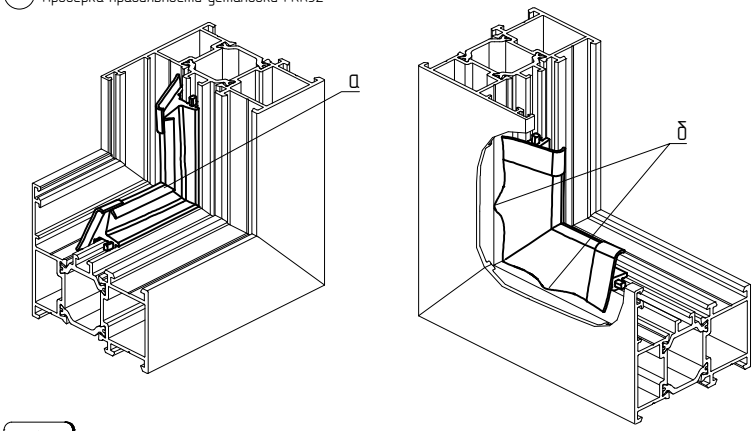

При установке FRK52 не допускается продавливание (а) и деформация (б)

3. Установка FRK51

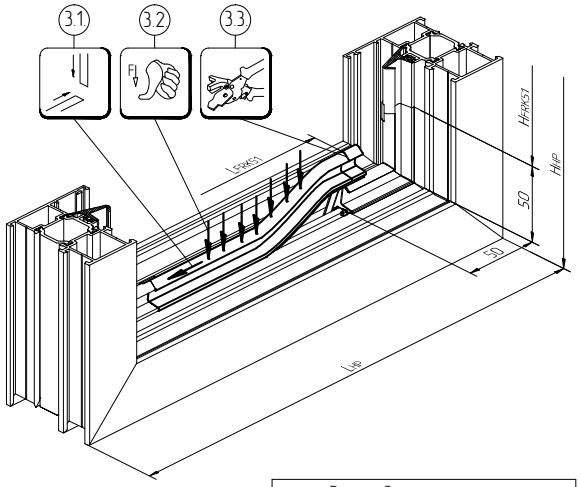

Расчет длины уплотнителя	
LВР, HВР	LFRK51, HFRK51
≤1000 мм	(LВР, HВР–60)+1%
>1000 мм	(LВР, HВР–60)+0.5%

Не допускать деформаций!
Не допускать зазоров!
Не растягивать при установке!

4. Герметизация и склейка стыков FRK51 и FRK52

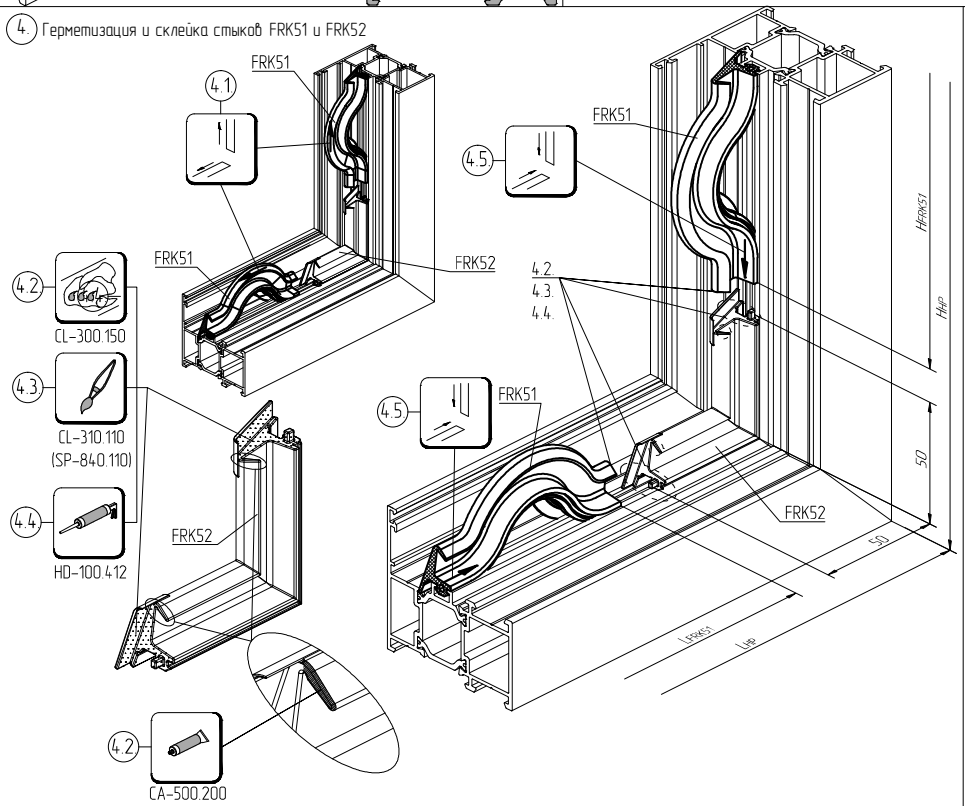

5. Проверка правильности соединения уплотнителя FRK51 и уголка FRK52

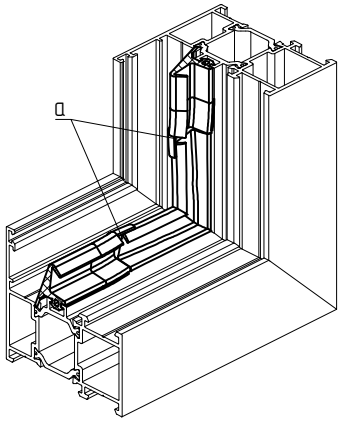
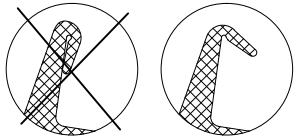
Не допускаются образование зазоров и выпуклости (а) по стыку FRK52 с FRK51