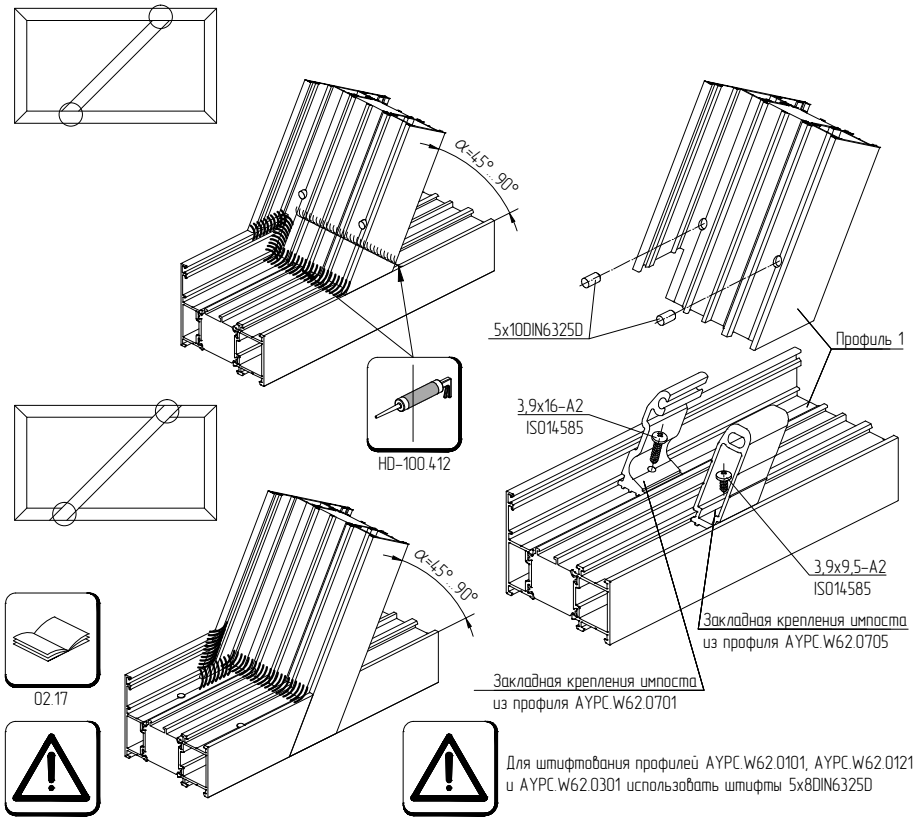

Для штифтования профилей AYPC.W62.0101, AYPC.W62.0121 и AYPC.W62.0301 использовать штифты 5x8DIN6325D

Профиль 1	H, мм	Вспомогательные размеры, мм	Угол α									
			45°	50°	55°	60°	65°	70°	75°	80°	85°	90°
AYPC.W62.0101 AYPC.W62.0121 AYPC.W62.0301	13	$B=\frac{H}{\sin\alpha}$	18.4	17.0	15.9	15.0	14.3	13.8	13.5	13.2	13.0	13.0
		$S=22\cdot\sin\alpha$	15.6	16.9	18.0	19.1	19.9	20.7	21.3	21.7	21.9	22.0
		$X1=\frac{36}{\sin\alpha}+\frac{15}{tg\alpha}$	52.4	48.3	45.0	42.4	40.4	38.9	37.7	36.8	36.3	36.0
		$X2=\frac{36}{\sin\alpha}$	50.9	47.0	43.9	41.6	39.7	38.3	37.3	36.6	36.1	36.0
AYPC.W62.0102 AYPC.W62.0122 AYPC.W62.0302	22.6	$B=\frac{H}{\sin\alpha}$	32.0	29.5	27.6	26.1	24.9	24.1	23.4	22.9	22.7	22.6
		$S=22\cdot\sin\alpha$	15.6	16.9	18.0	19.1	19.9	20.7	21.3	21.7	21.9	22.0
		$X1=\frac{36}{\sin\alpha}+\frac{15}{tg\alpha}$	52.4	48.3	45.0	42.4	40.4	38.9	37.7	36.8	36.3	36.0
		$X2=\frac{36}{\sin\alpha}$	50.9	47.0	43.9	41.6	39.7	38.3	37.3	36.6	36.1	36.0
AYPC.W62.0103 AYPC.W62.0123 AYPC.W62.0303	36.2	$B=\frac{H}{\sin\alpha}$	51.2	47.3	44.2	41.8	39.9	38.5	37.5	36.8	36.3	36.2
		$S=22\cdot\sin\alpha$	15.6	16.9	18.0	19.1	19.9	20.7	21.3	21.7	21.9	22.0
		$X1=\frac{36}{\sin\alpha}+\frac{15}{tg\alpha}$	52.4	48.3	45.0	42.4	40.4	38.9	37.7	36.8	36.3	36.0
		$X2=\frac{36}{\sin\alpha}$	50.9	47.0	43.9	41.6	39.7	38.3	37.3	36.6	36.1	36.0

Схема обработки профиля 1

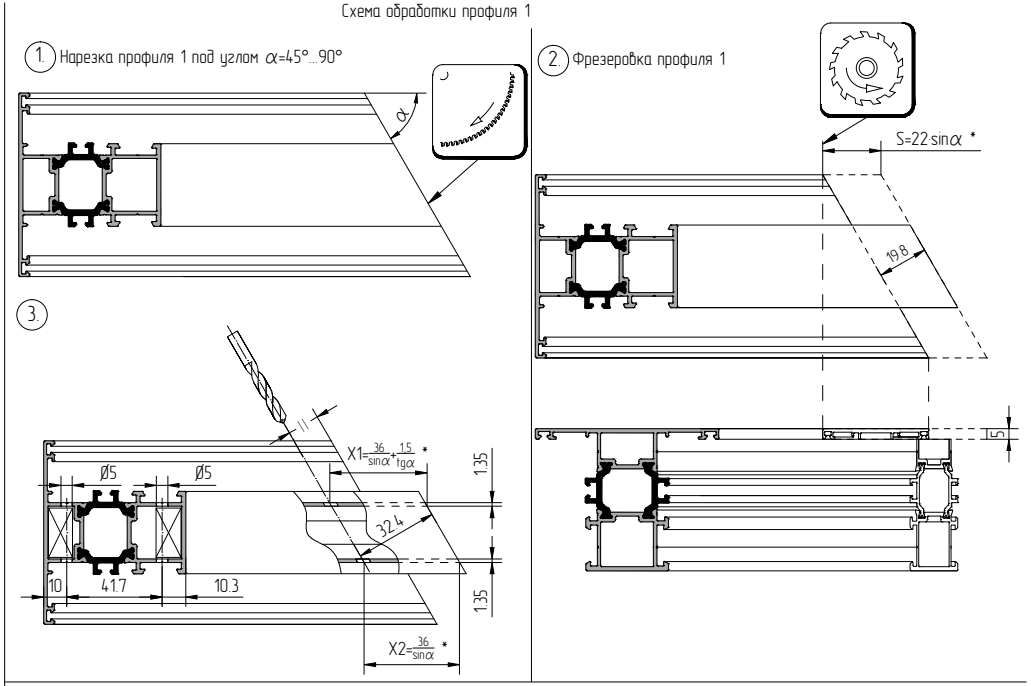

Нарезка закладных креплений импоста

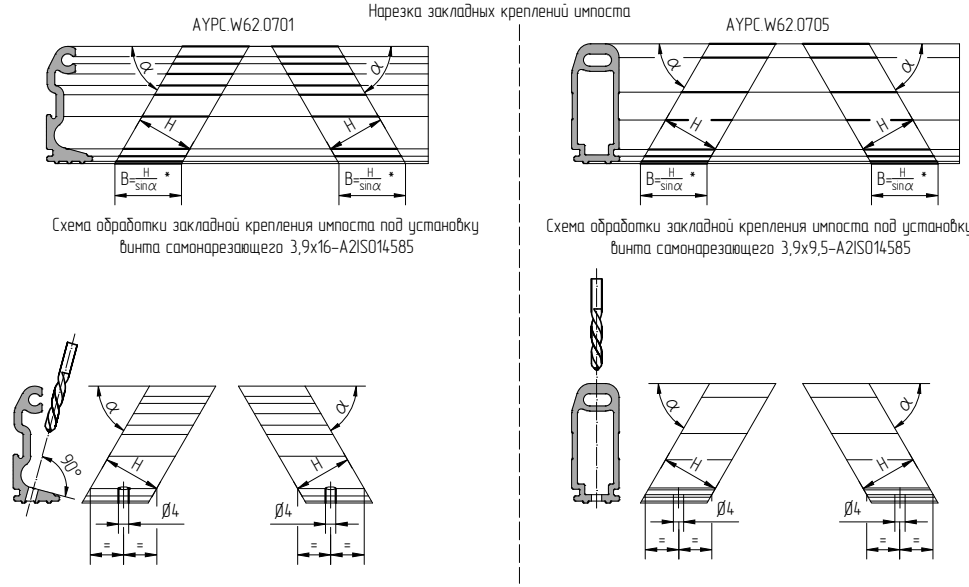

Схема обработки закладной крепления импоста под установку винта самонарезающего 3,9x16-A2ISO14585

Схема обработки закладной крепления импоста под установку винта самонарезающего 3,9x9,5-A2ISO14585

* Значения размеров для типовых углов приведены в таблице