АЛЮТЕХ ПРОФИЛЬНЫЕ СИСТЕМЫ

Обработка профиля для углового соединения методом штифтования

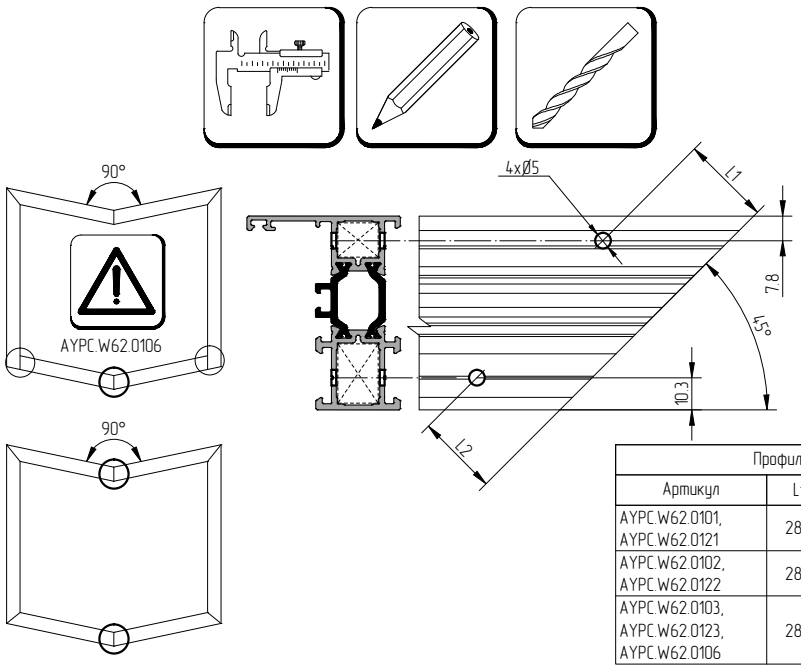

Профиль		
Артикул	L1, мм	L2, мм
AYPC.W62.0101, AYPC.W62.0121	28.2±0.1	25.8±0.1
AYPC.W62.0102, AYPC.W62.0122	28.0±0.1	26.1±0.1
AYPC.W62.0103, AYPC.W62.0123, AYPC.W62.0106	28.2±0.1	26.1±0.1

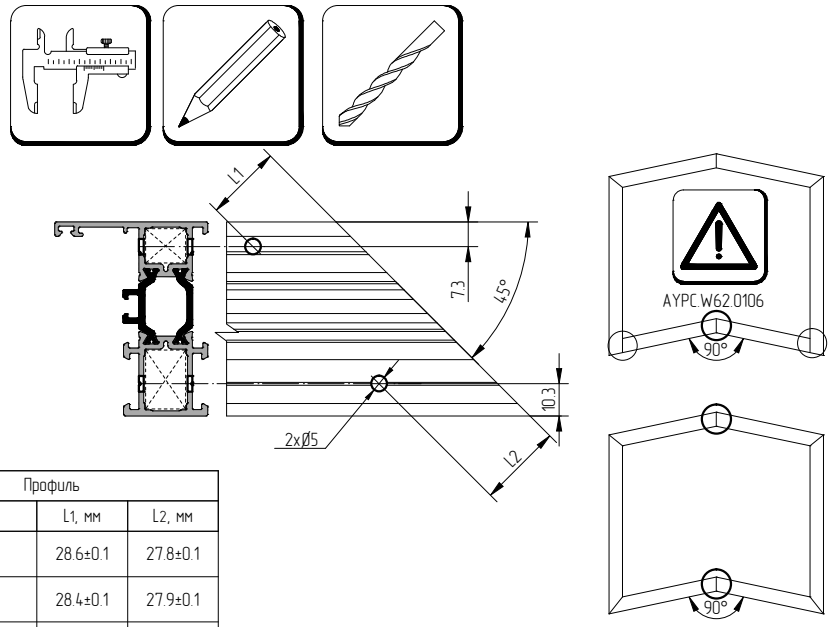

Профиль		
Артикул	L1, мм	L2, мм
AYPC.W62.0101, AYPC.W62.0121	28.6±0.1	27.8±0.1
AYPC.W62.0102, AYPC.W62.0122	28.4±0.1	27.9±0.1
AYPC.W62.0103, AYPC.W62.0123, AYPC.W62.0106	28.3±0.1	27.8±0.1

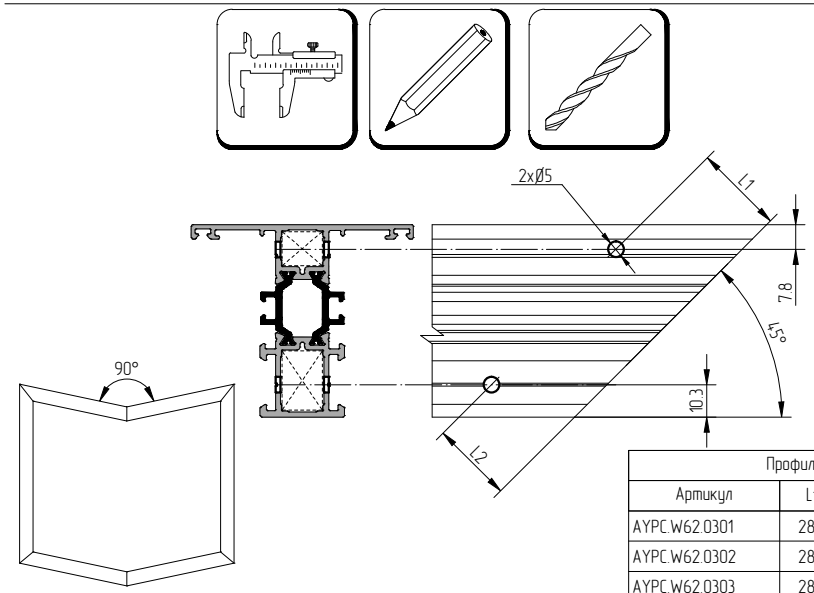

Профиль		
Артикул	L1, мм	L2, мм
AYPC.W62.0301	28.2±0.1	25.8±0.1
AYPC.W62.0302	28.0±0.1	26.1±0.1
AYPC.W62.0303	28.2±0.1	26.1±0.1
AYPC.W62.0314	28.2±0.1	26.1±0.1

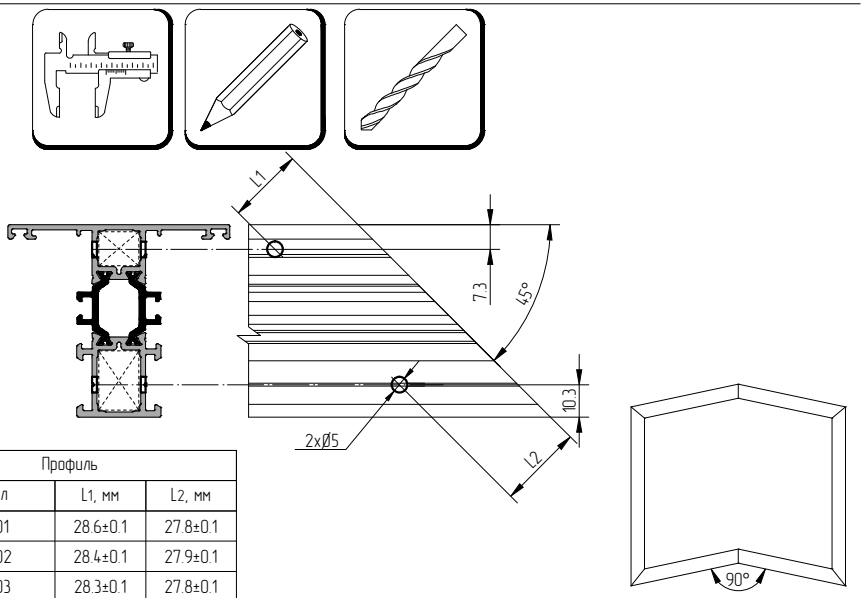

Профиль		
Артикул	L1, мм	L2, мм
AYPC.W62.0301	28.6±0.1	27.8±0.1
AYPC.W62.0302	28.4±0.1	27.9±0.1
AYPC.W62.0303	28.3±0.1	27.8±0.1
AYPC.W62.0314	28.3±0.1	27.8±0.1