Пример обработки профилей створки / порога под установку шпингалетов дверных Stublina арт. 3060.00/3062.00 и планки ответной нижней арт. 3009.00 к шпингалету

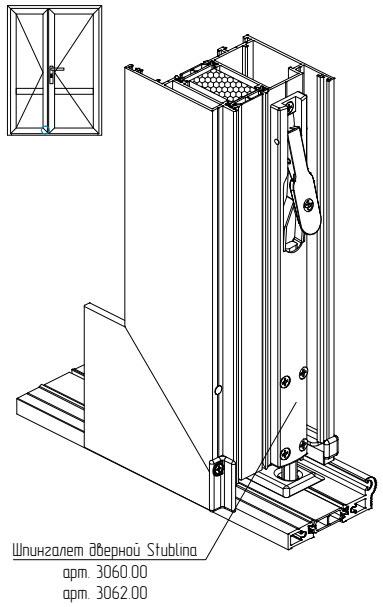

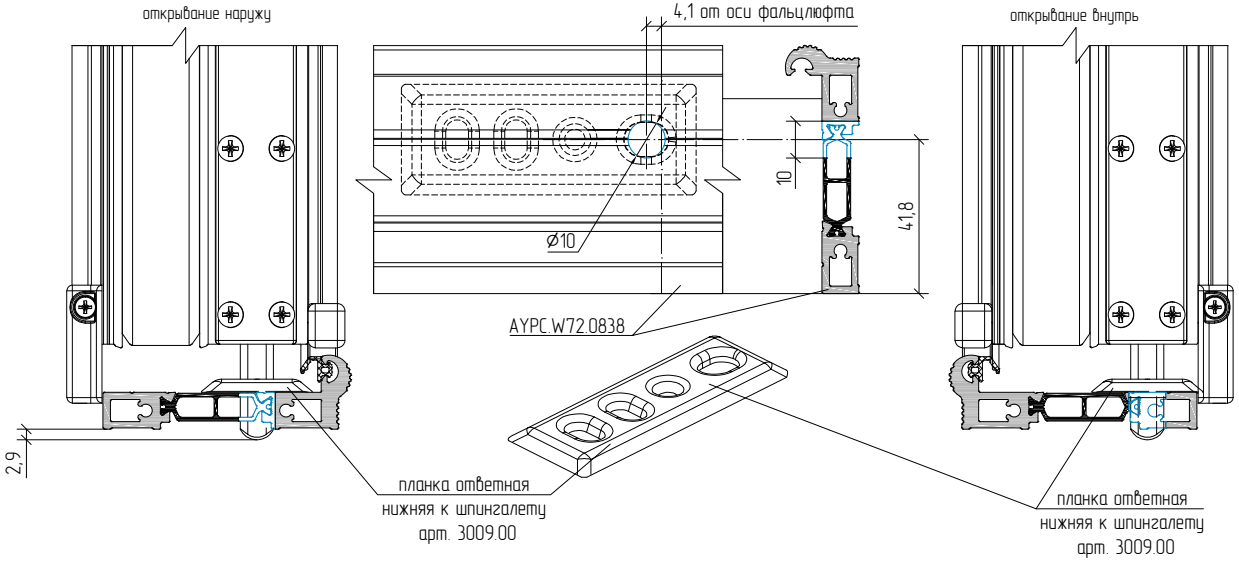

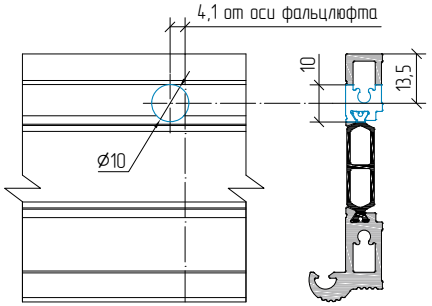

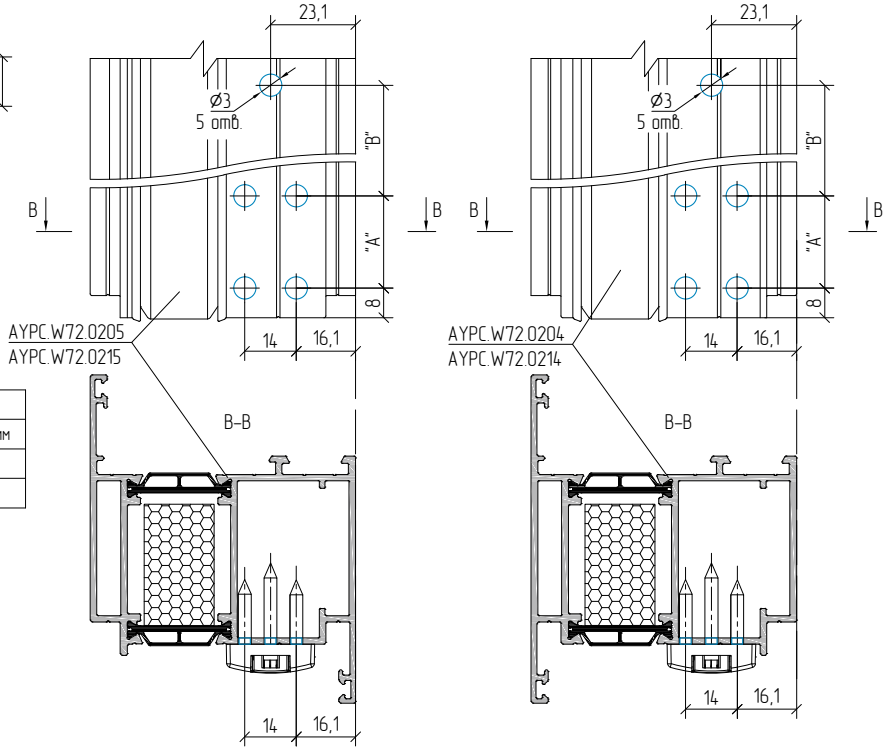

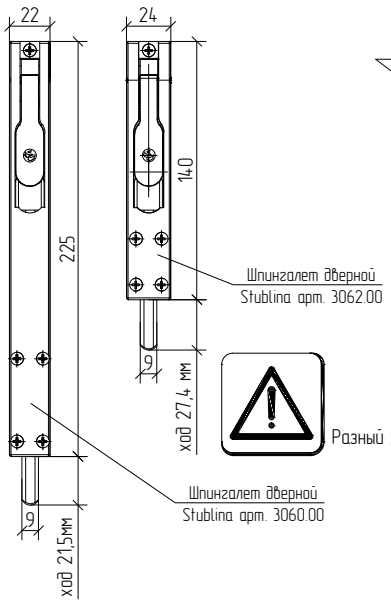

шпингалет	Размеры	
	"A", мм	"B", мм
арт. 3060.00	45	167
арт. 3062.00	25	102

Разный ход шпингалетов