Пример обработки профилей рамы / створки под установки шпингалетов дверных Stublina арт. 3060.00/3062.00 и планки ответной верхней к шпингалету арт. 3012.00

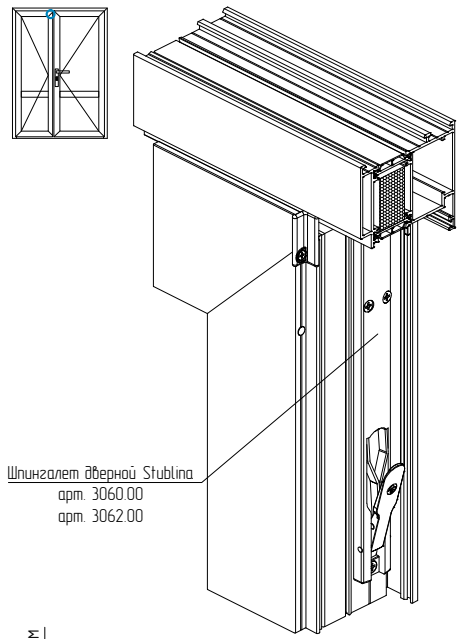

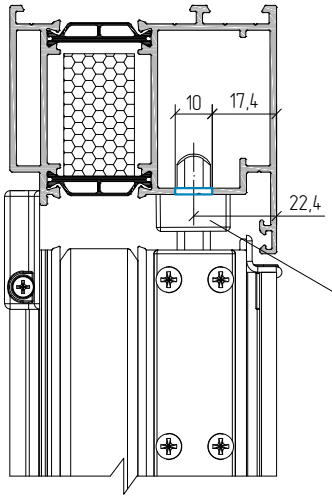

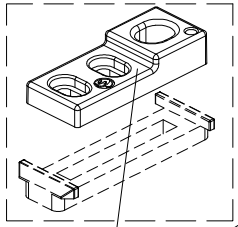

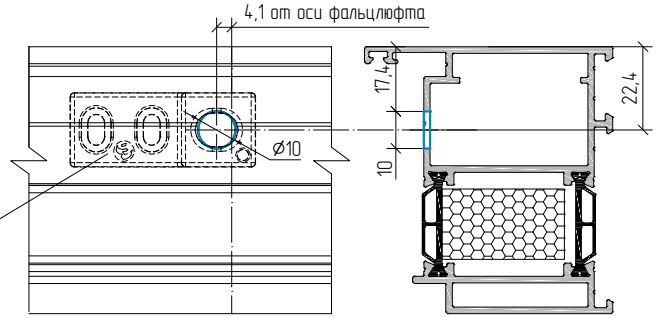

планка ответная верхняя к шпингалету арт. 3012.00

Пластиковую подкладку из комплекта 3012.00 не устанавливать.

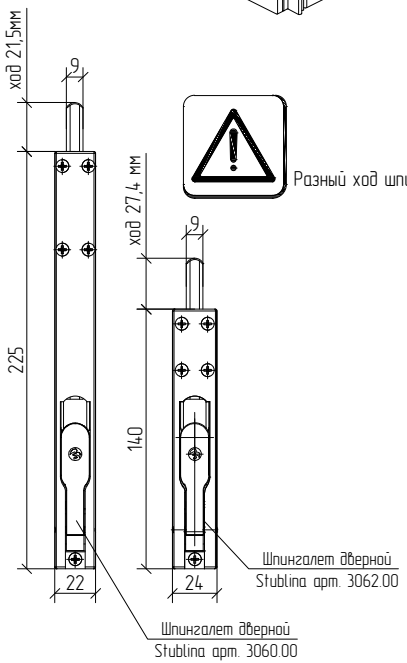

Разный ход шпингалетов
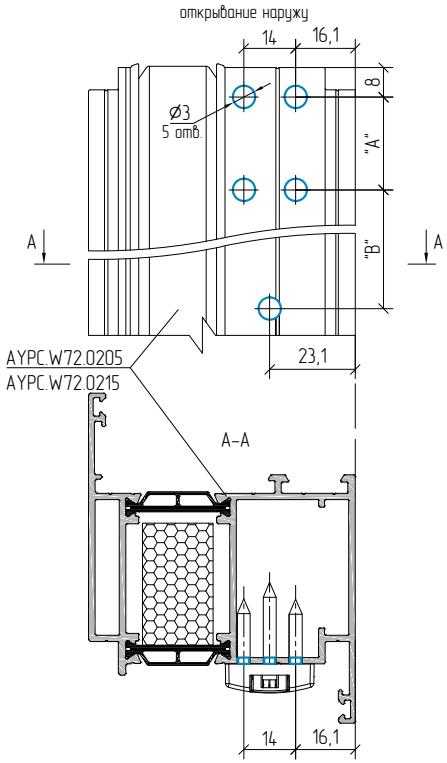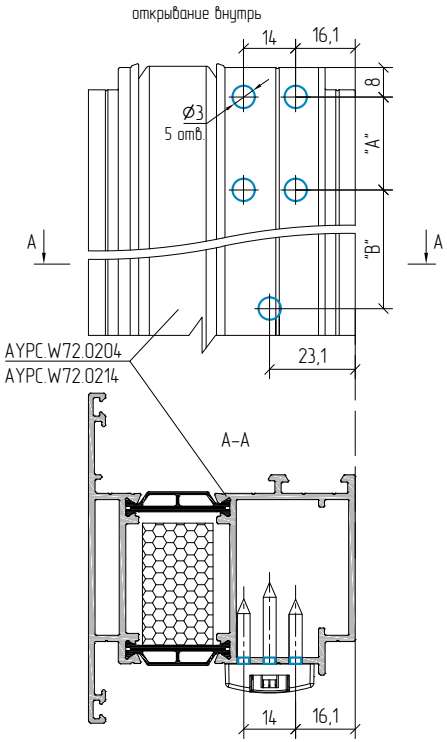
шпингалет	Размеры	
	"A", мм	"B", мм
арт. 3060.00	45	167
арт. 3062.00	25	102