АЛЮТЕХ ПРОФИЛЬНЫЕ СИСТЕМЫ

Установка дверного блока профиля створки AYPC.W72.0204 в витраж

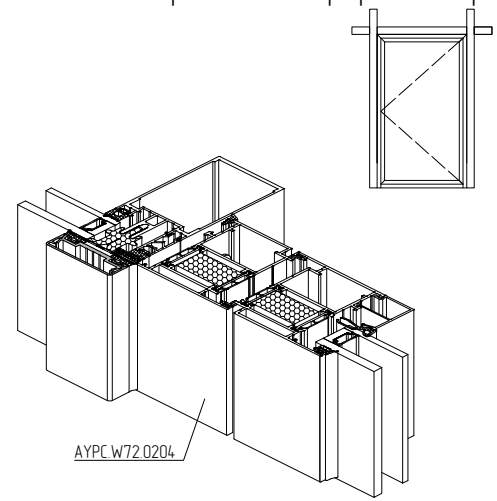

Дополнительно ознакомтесь с монтажной инструкцией серии ALT F50!

1.

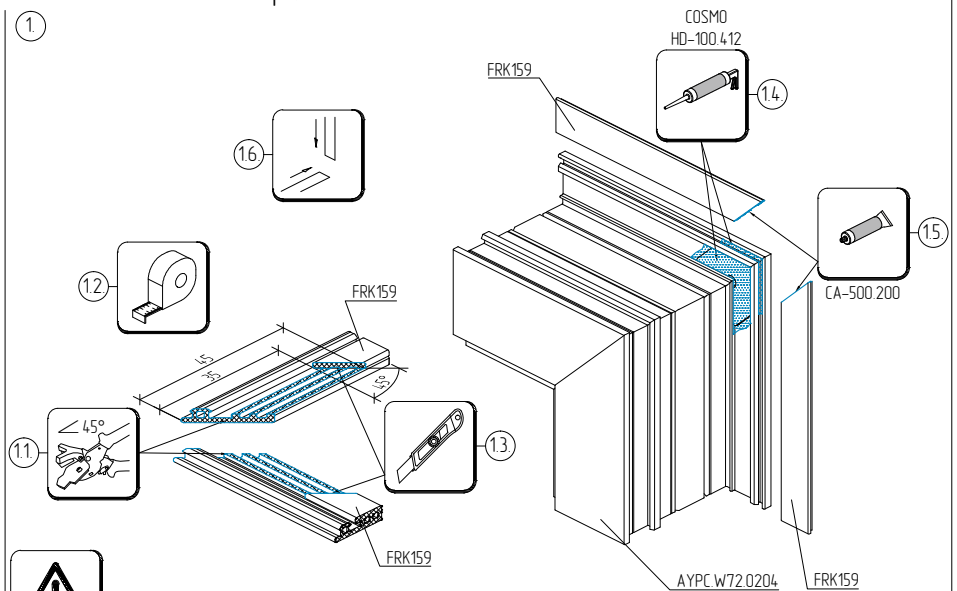

Нарезать уплотнитель FRK159 с запасом 1% по длине! Не растягивать при установке!

2.

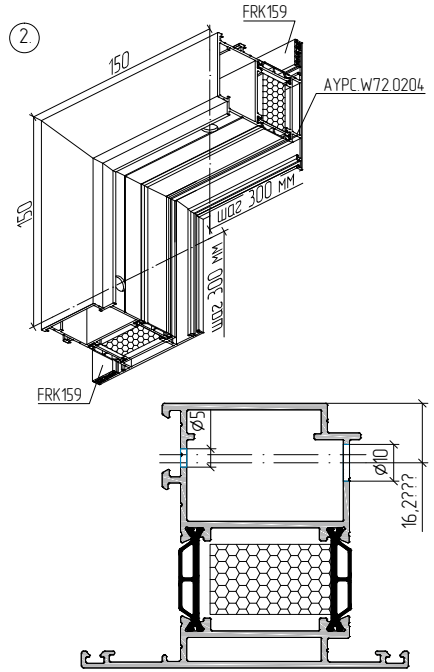

3. Установка спецрамы в фасад

Схема установки подкладок под спецраму

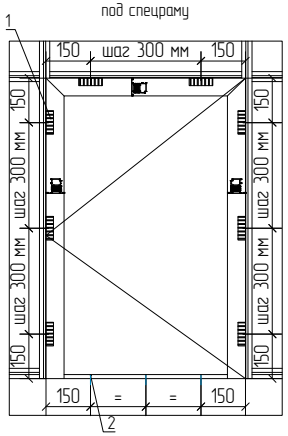

1. – подкладка рихтовочная регулировочная
2. – элементы крепления порога

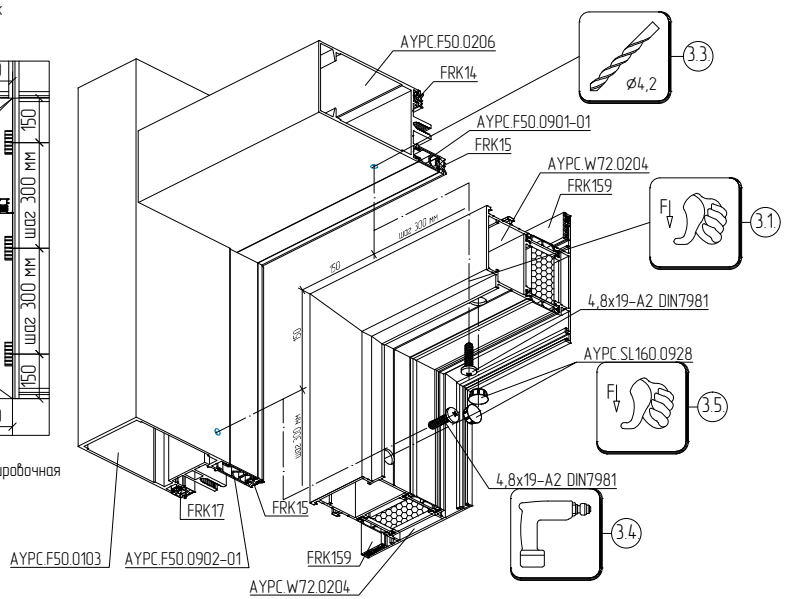

Последовательность установки FRK38

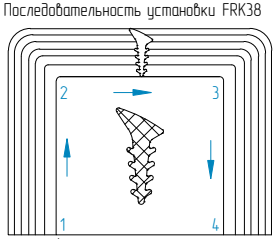
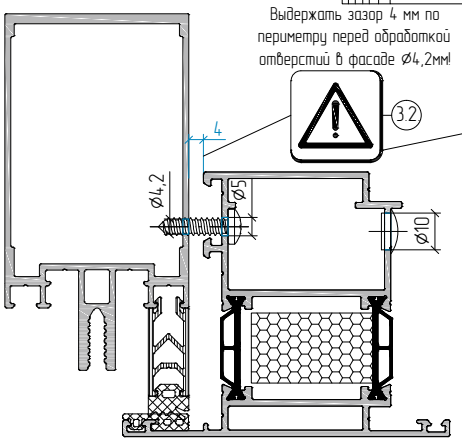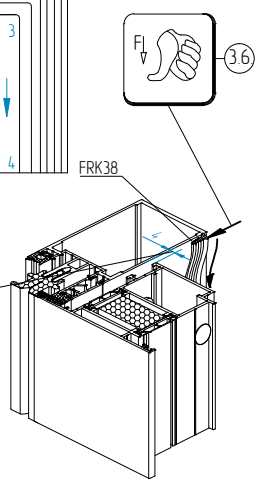
Выдержать зазор 4 мм по периметру перед обработкой отверстий в фасаде Ø4,2мм!