АЛЮТЕХ ПРОФИЛЬНЫЕ СИСТЕМЫ

Установка дверного блока с рамами из профилей AYPC.W72.0140, AYPC.W72.0141 в витраж

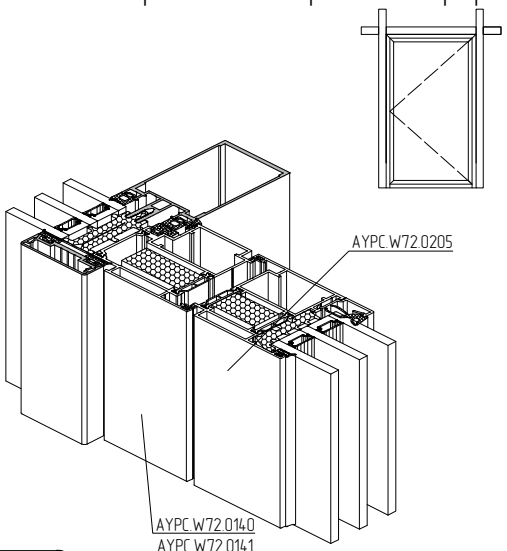

Дополнительно ознакомтесь с монтажной инструкцией серии ALT F50!

1. Установка уплотнителя FRK127-132

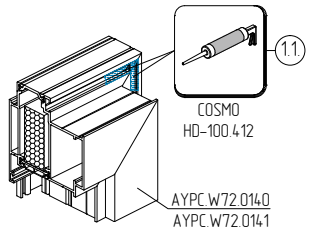

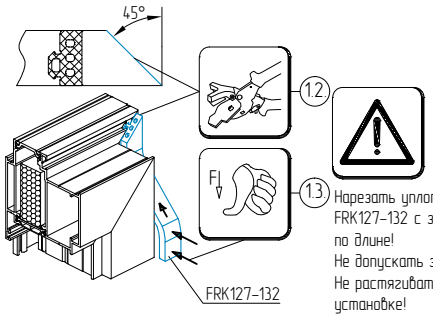

Нарезать уплотнитель FRK127-132 с запасом 1% по длине!
Не допускать зазоров!
Не растягивать при установке!

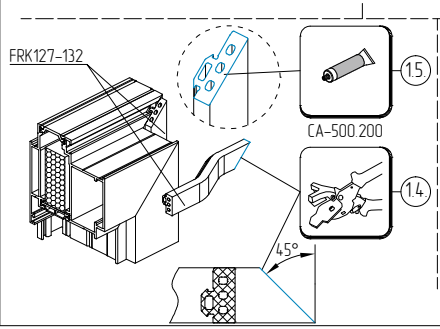

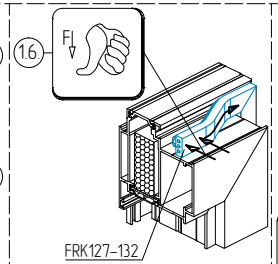

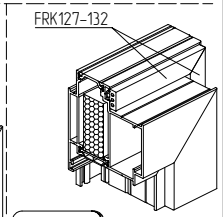

Не допускать неровностей уплотнителя!

2.

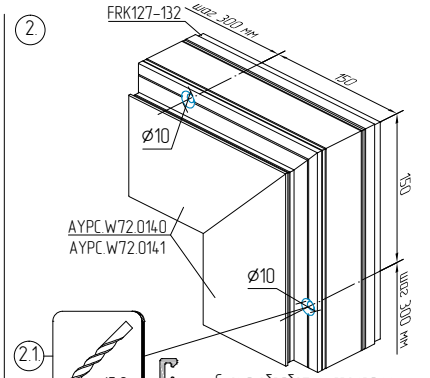

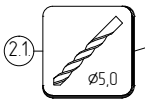

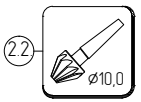

Схема обработки спецрамы

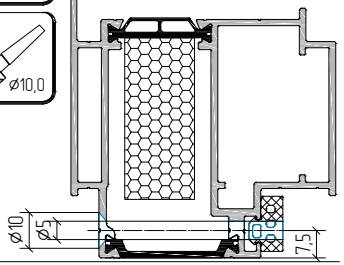

3. Установка спецрамы в фасад

Схема установки подкладок под спецраму

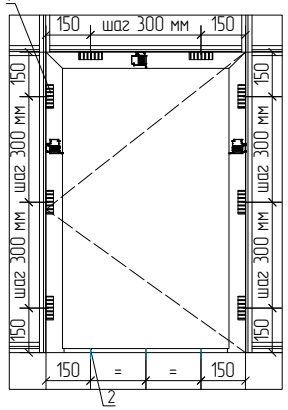

1. – подкладка рихтовочная регулировочная
2. – элементы крепления порога

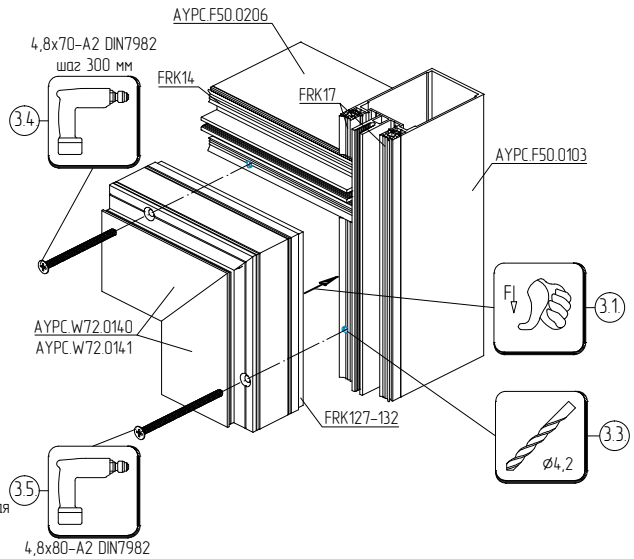

Последовательность установки FRK38

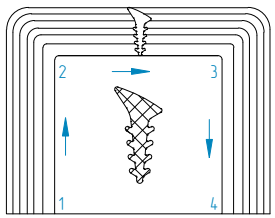

Выдержать зазор 4 мм по периметру перед обработкой отверстий в фасаде Ø4,2мм!

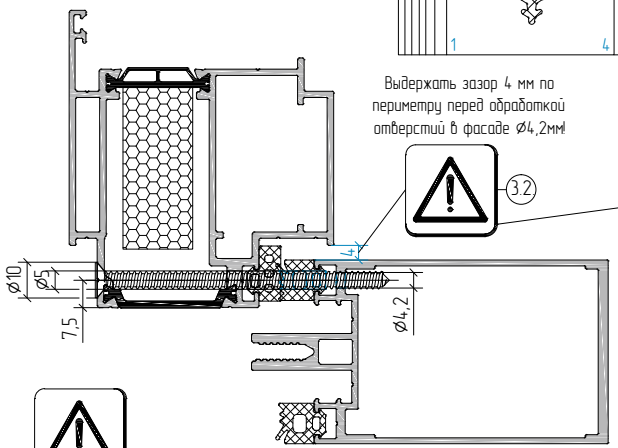
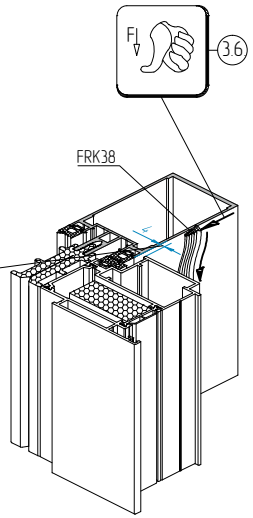
Демонтировать подкладки регулировочные (1) перед установкой FRK38!