АЛЮТЕХ ПРОФИЛЬНЫЕ СИСТЕМЫ

Последовательность сборки углового соединения рамы из спецпрофилей рам

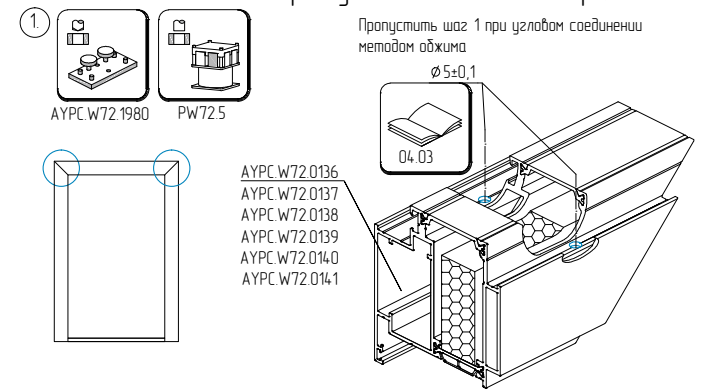

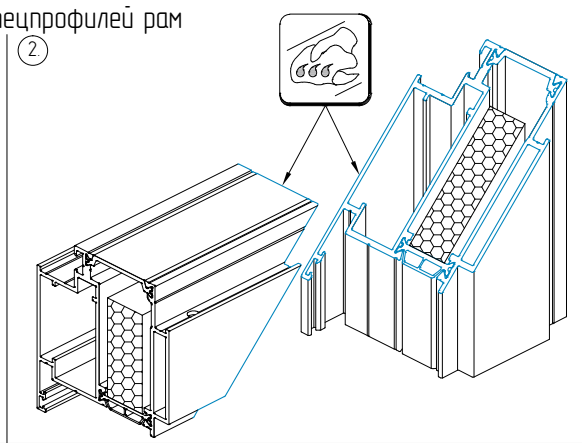

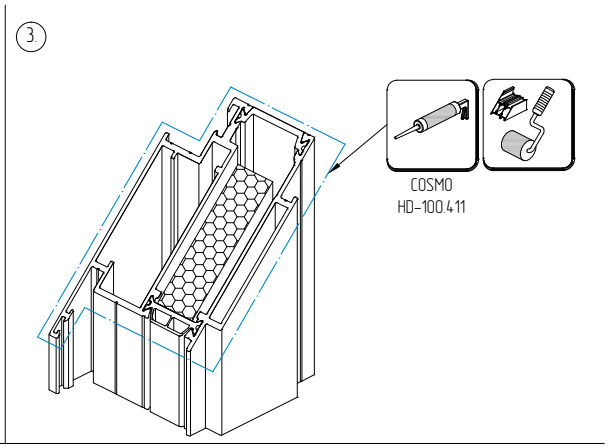

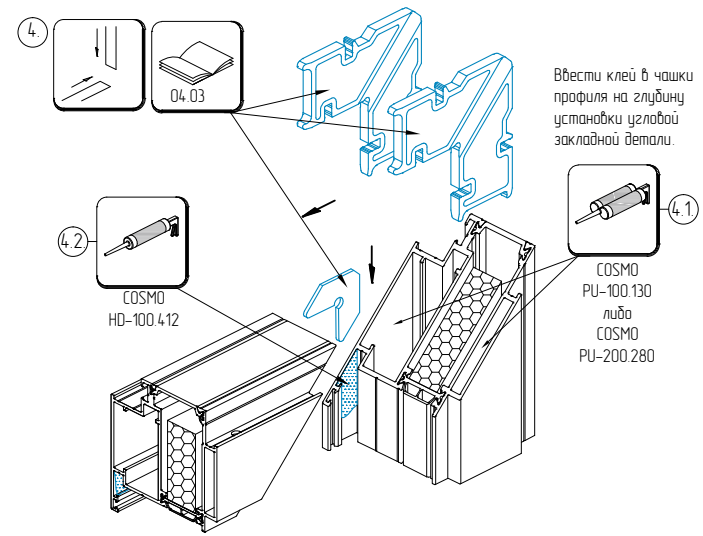

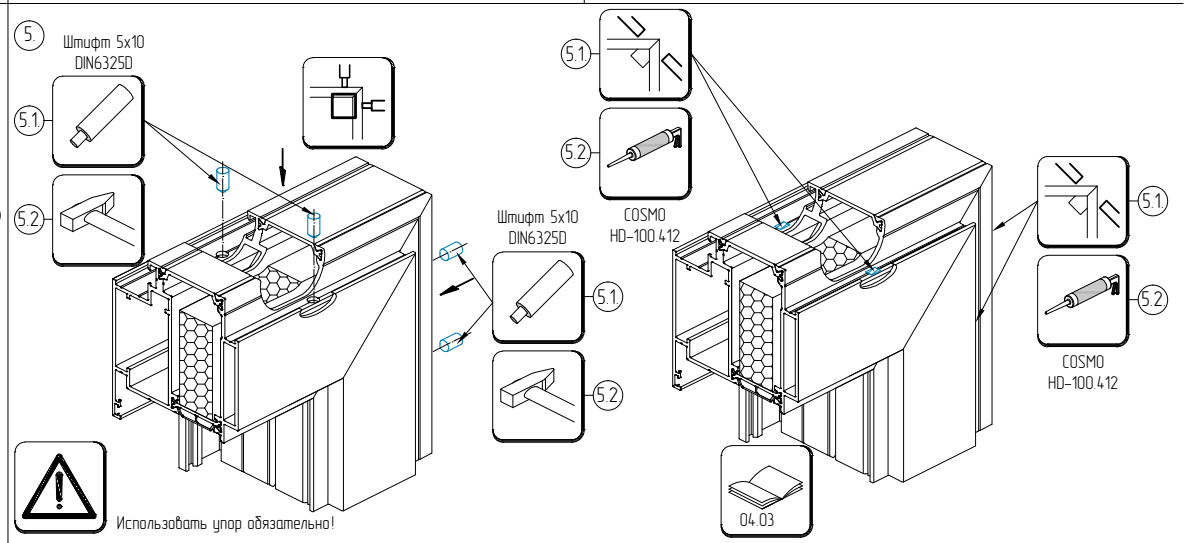

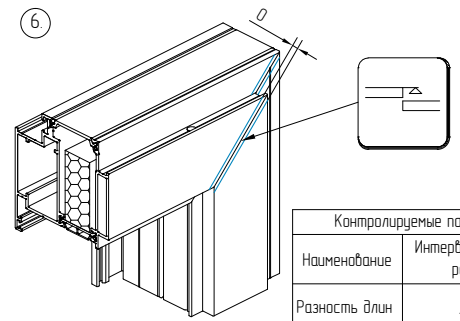
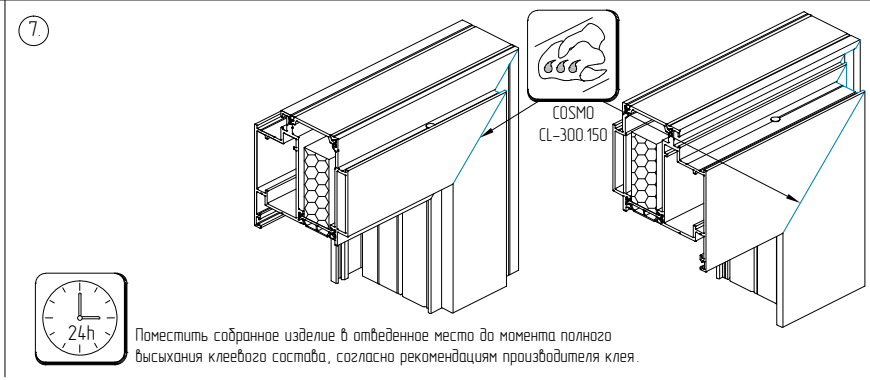
Контролируемые параметры собранного изделия		
Наименование	Интервалы номинальных размеров, мм	Предельное отклонение, мм
Разность длин диагоналей	≤1000 1000–2000 >2000	1,0 2,0 3,0