АЛЮТЕХ ПРОФИЛЬНЫЕ СИСТЕМЫ

Последовательность установки автоматического порога на активную створку

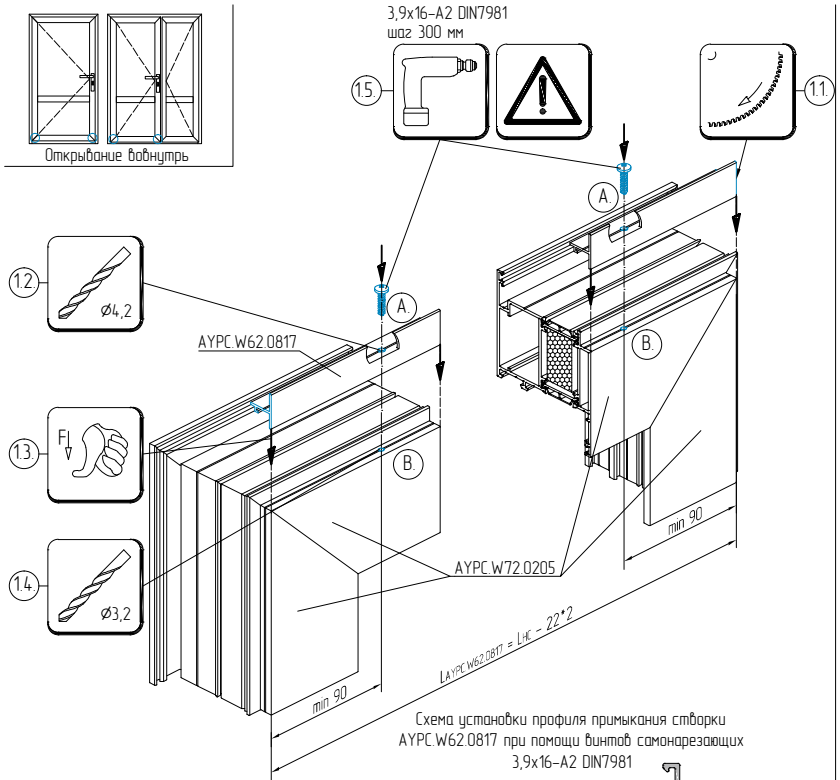

Схема установки профиля примыкания створки AYPC.W62.0817 при помощи винтов самонарезающих 3,9x16-A2 DIN7981

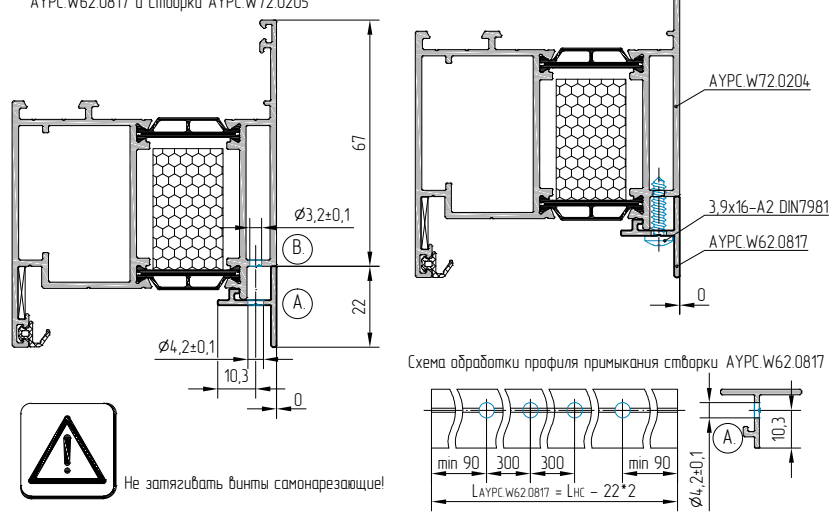

Не затягивать винты самонарезающие!

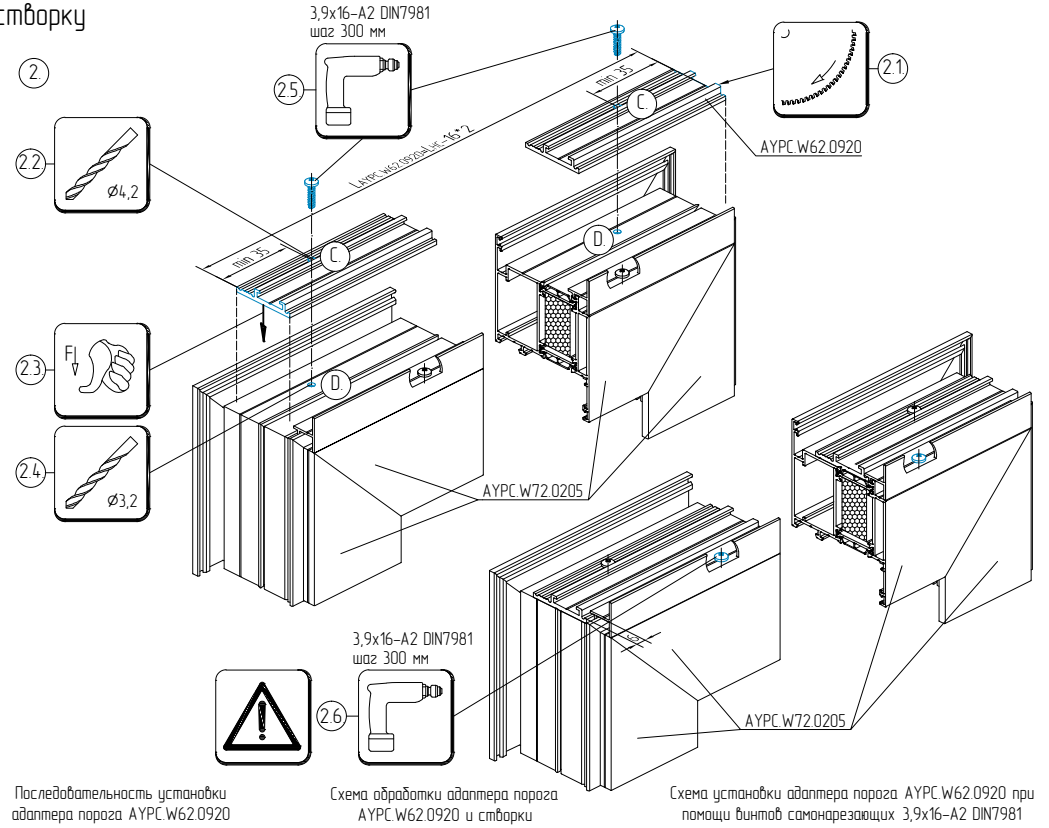

Последовательность установки адаптера порога AYPC.W62.0920

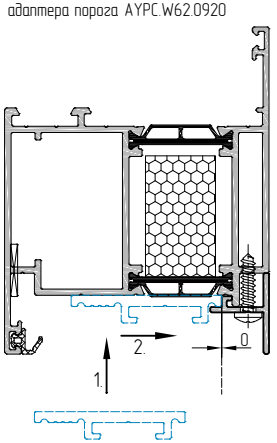

Схема обработки адаптера порога AYPC.W62.0920 и створки AYPC.W72.0205

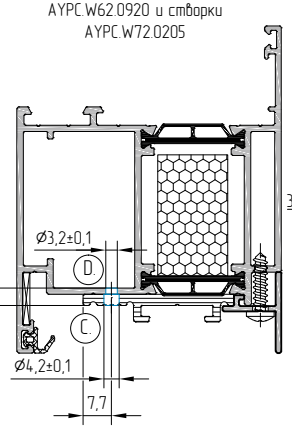

Схема установки адаптера порога AYPC.W62.0920 при помощи винтов самонарезающих 3,9x16-A2 DIN7981

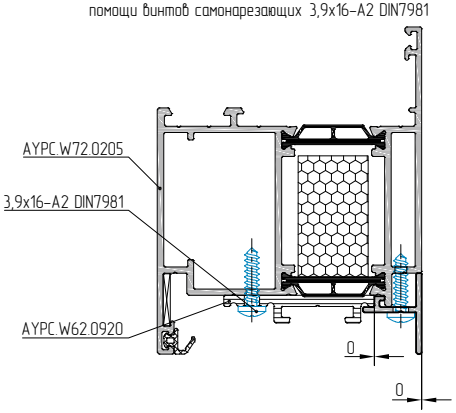

Винты самонарезающие затянуть!