АЛЮТЕХ ПРОФИЛЬНЫЕ СИСТЕМЫ

Последовательность установки автоматического порога на активную створку

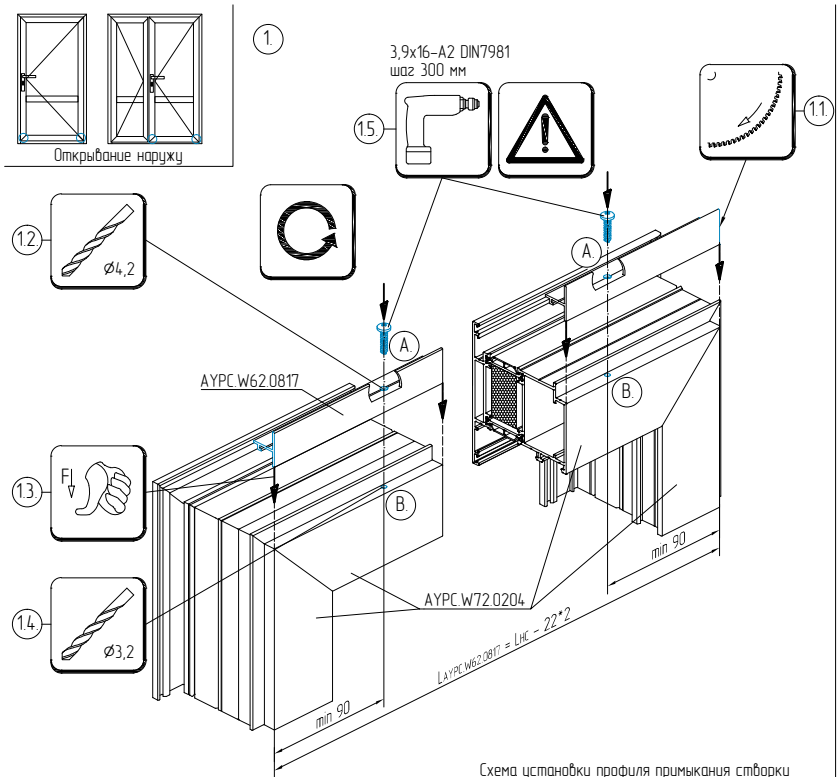

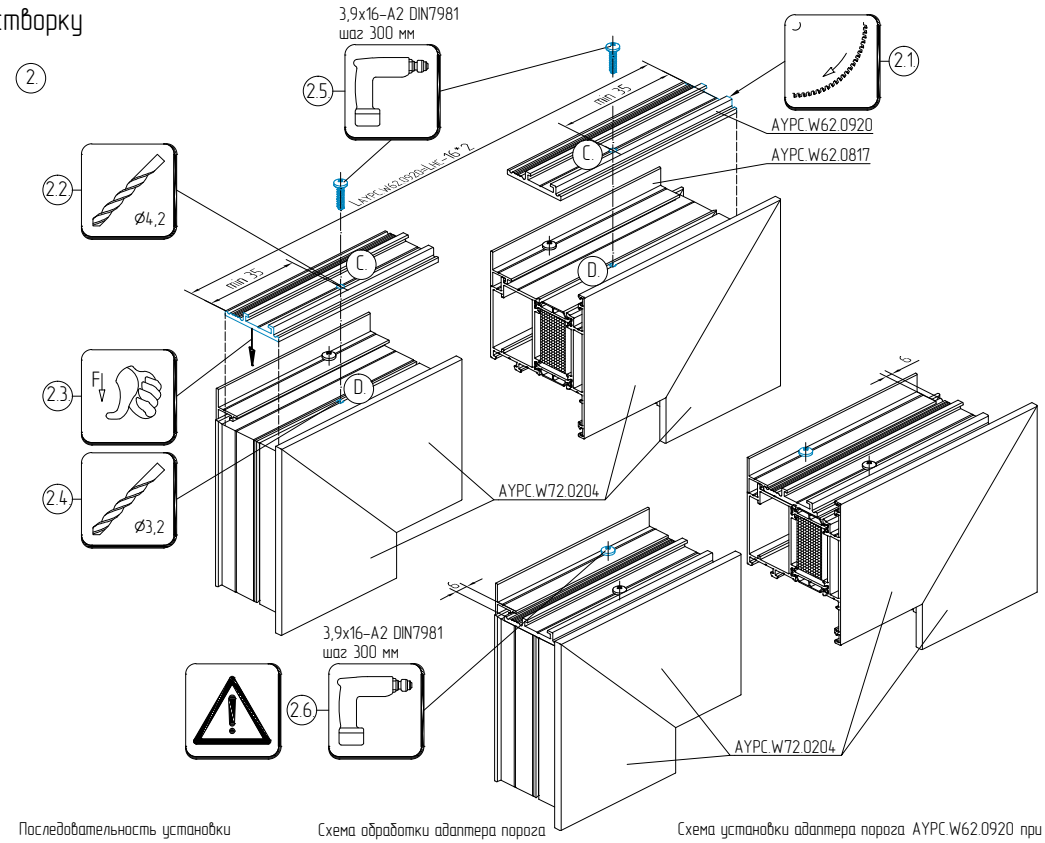

Схема обработки профиля примыкания створки AYPC.W62.0817 и створки AYPC.W72.0204

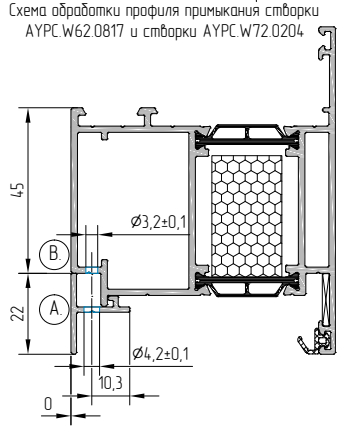

Не затягивать винты самонарезающие!

Схема установки профиля примыкания створки AYPC.W62.0817 при помощи винтов самонарезающих 3,9x16-A2 DIN7981

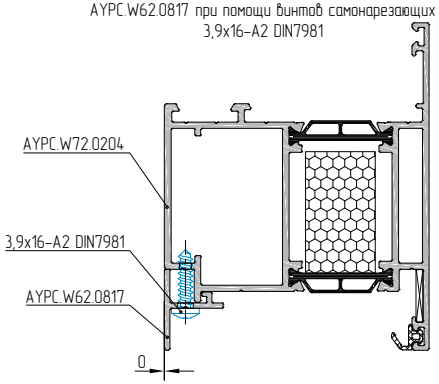

Схема обработки профиля примыкания створки AYPC.W62.0817

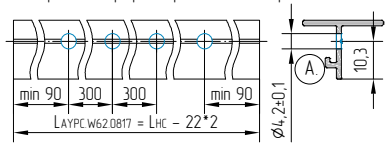

Последовательность установки адаптера порога AYPC.W62.0920

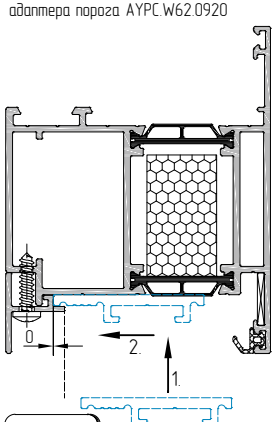

Затянуть винты самонарезающие!

Схема обработки адаптера порога AYPC.W62.0920 и створки AYPC.W72.0204

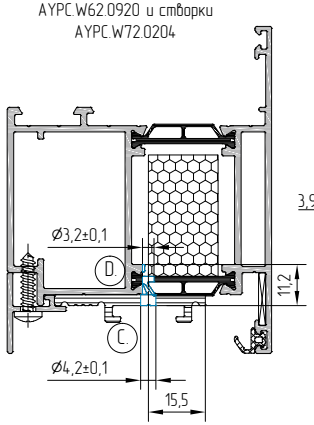
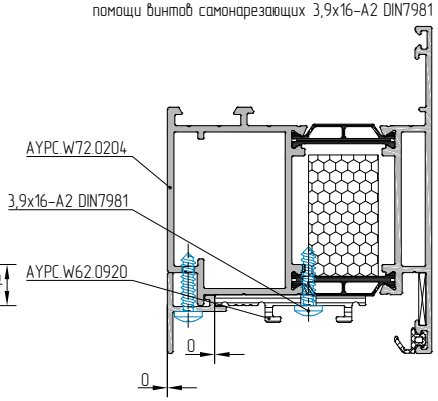
Схема установки адаптера порога AYPC.W62.0920 при помощи винтов самонарезающих 3,9x16-A2 DIN7981