АЛЮТЕХ ПРОФИЛЬНЫЕ СИСТЕМЫ

Последовательность сборки углового соединения №2, №6 рамы под установку автоматического порога

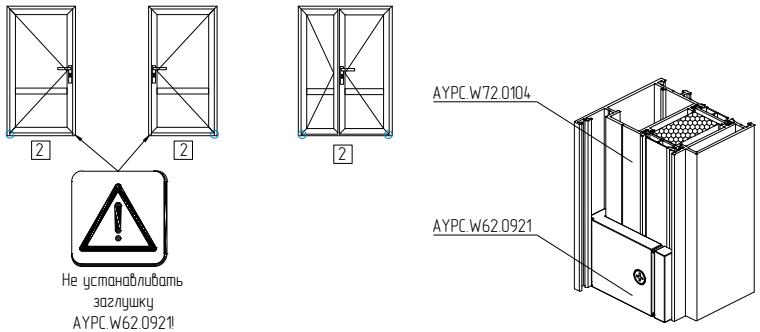

Не устанавливать заглушку AYPC.W62.0921!

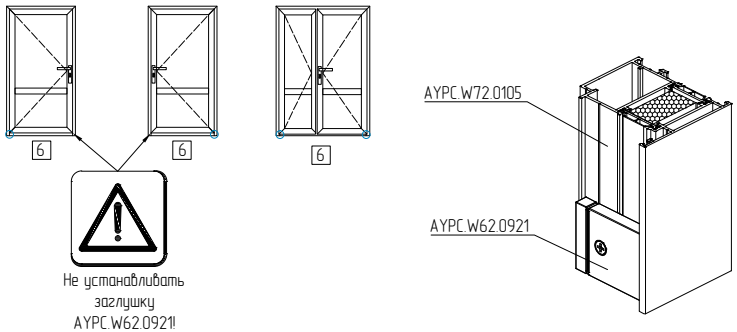

Не устанавливать заглушку AYPC.W62.0921!

1.

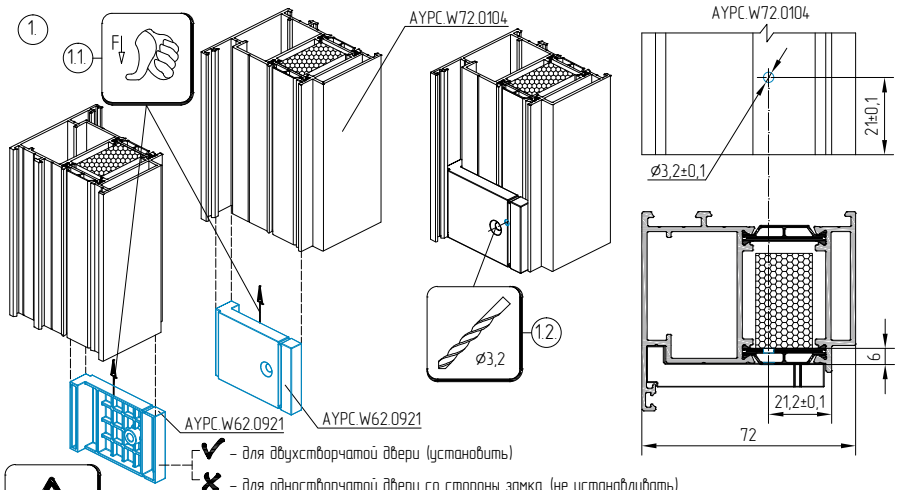

✔ – для двухстворчатой двери (установить)

✘ – для одностворчатой двери со стороны замка (не устанавливать)

Заглушку AYPC.W62.0921 перед установкой не подрезать.
Заглушки AYPC.W62.0921 на раме устанавливать только со стороны петель (на одностворчатой двери со стороны замка не устанавливать).

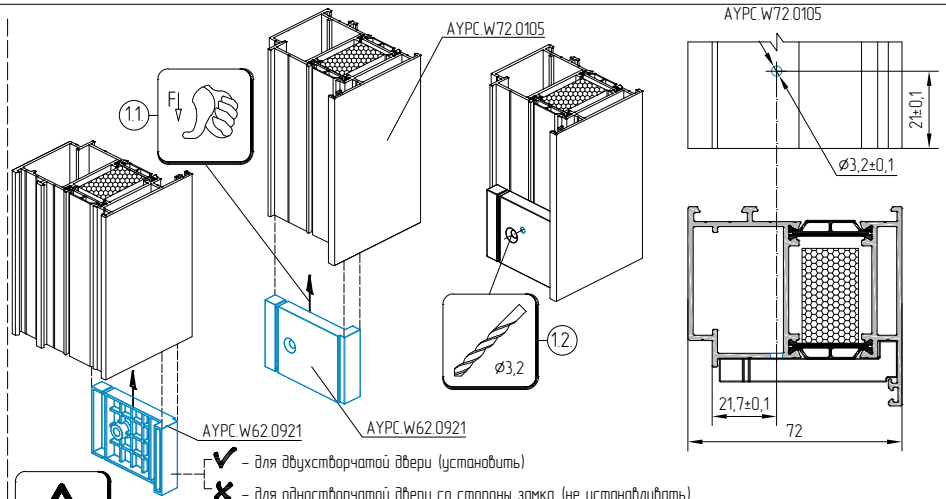

✔ – для двухстворчатой двери (установить)

✘ – для одностворчатой двери со стороны замка (не устанавливать)

Заглушку AYPC.W62.0921 перед установкой не подрезать.
Заглушки AYPC.W62.0921 на раме устанавливать только со стороны петель (на одностворчатой двери со стороны замка не устанавливать).

2.

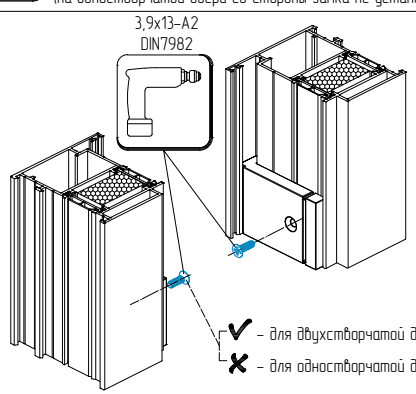

✔ – для двухстворчатой двери (установить)

✘ – для одностворчатой двери со стороны замка (не устанавливать)

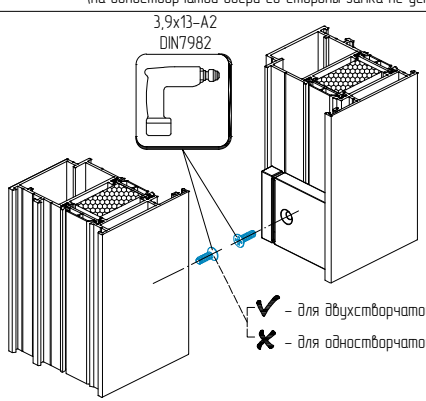

✔ – для двухстворчатой двери (установить)

✘ – для одностворчатой двери со стороны замка (не устанавливать)