АЛЮТЕХ ПРОФИЛЬНЫЕ СИСТЕМЫ

Обработка и установка профиля отлива на дверную створку

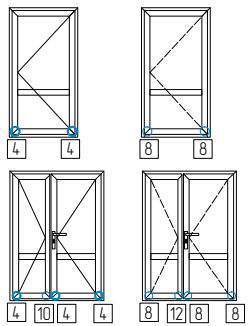

1. Схема нарезки профиля отлива AYPC.C48.0611 и обработку под установку 3,9x13-A2 DIN7981.

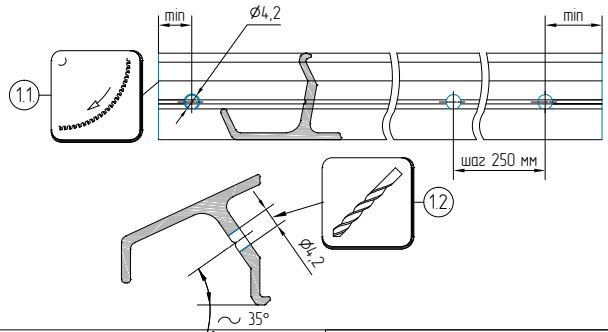

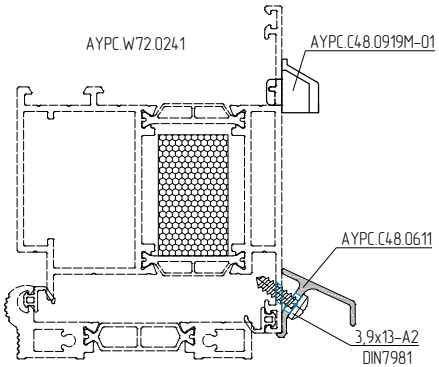

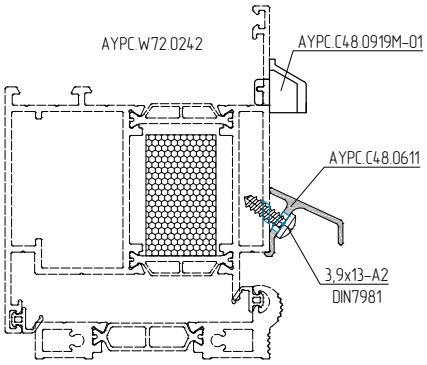

3. Установка отлива AYPC.C48.0611

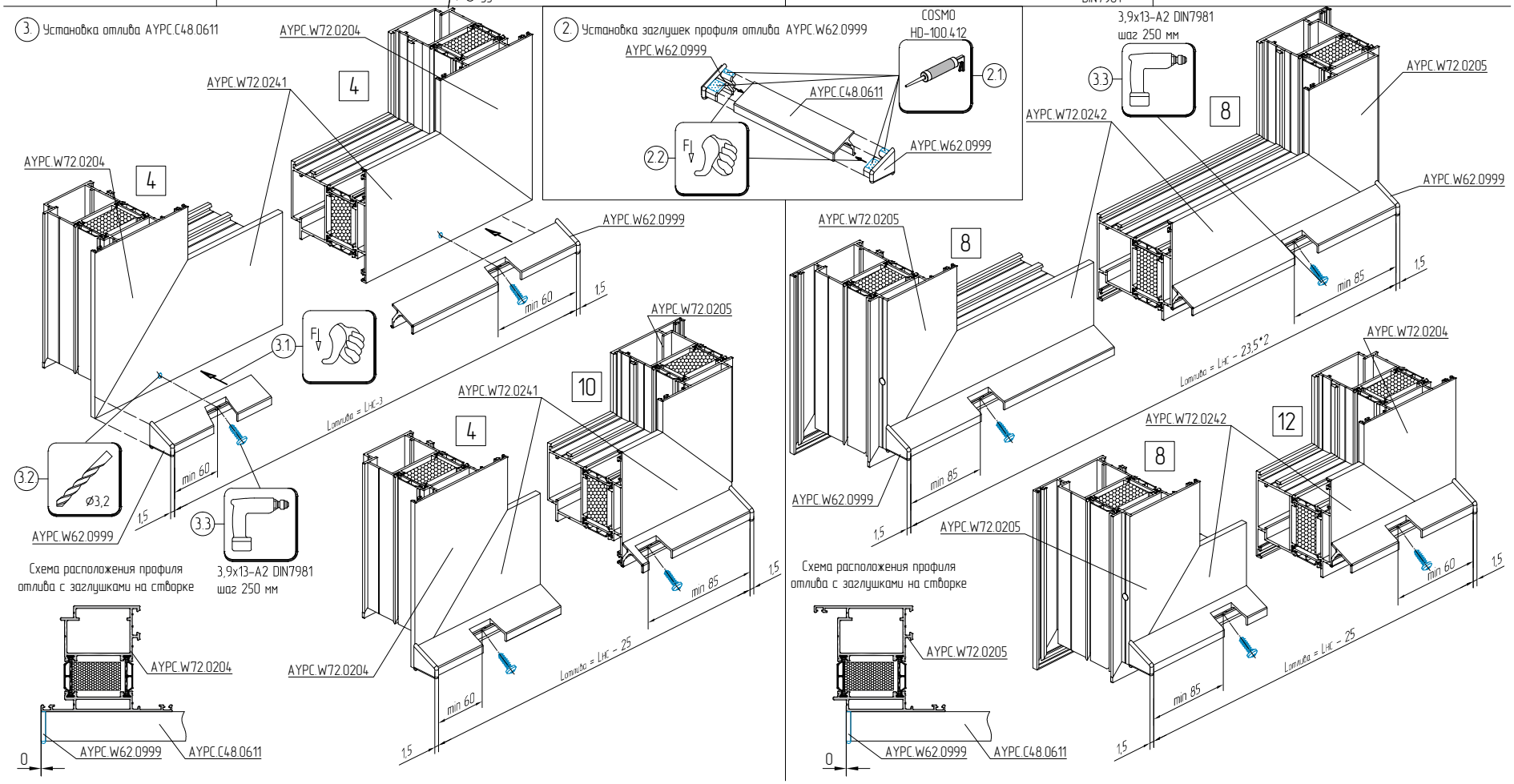

Схема расположения профиля отлива с заглушками на створке

Схема расположения профиля отлива с заглушками на створке