АЛЮТЕХ ПРОФИЛЬНЫЕ СИСТЕМЫ

Схемы зарезки и установки уплотнителя FRK98 и уголка резинового AYPC.W62.0977 в раму

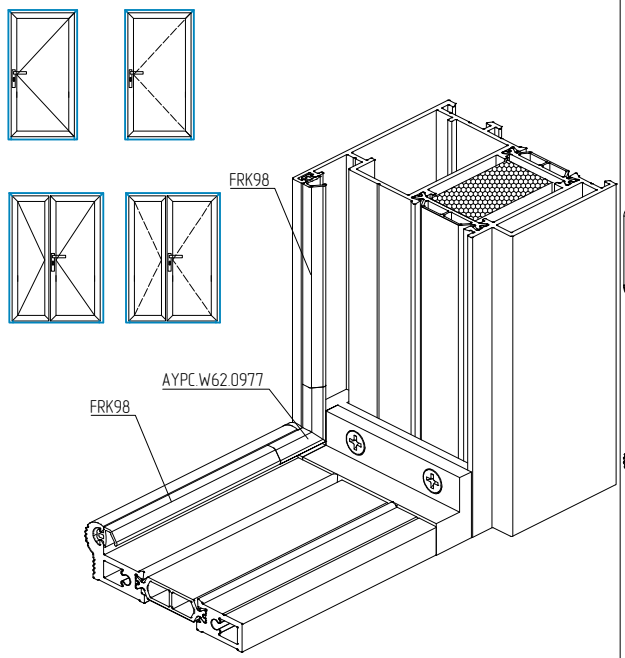

1.

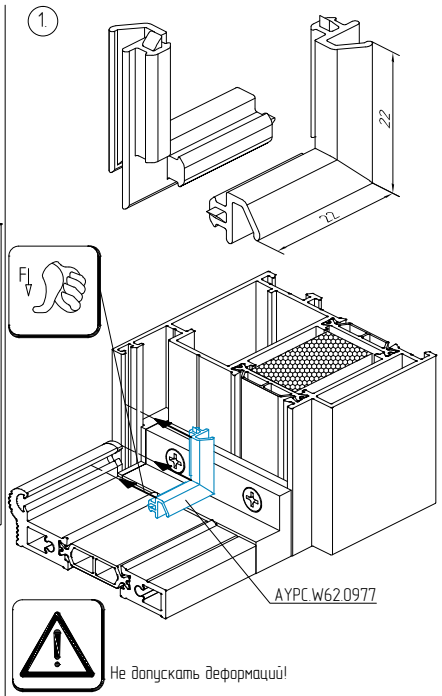

2.

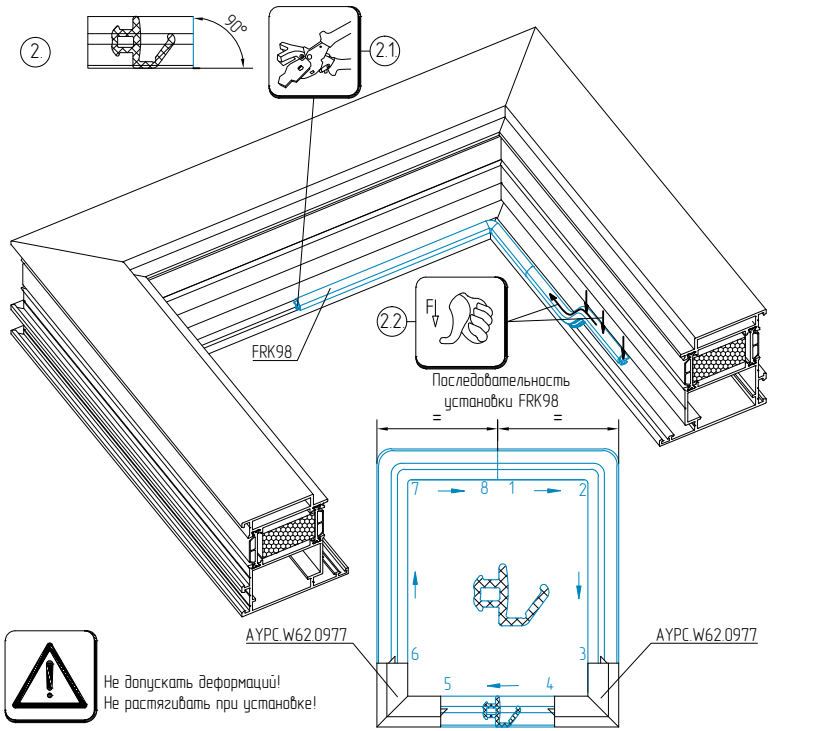

3.

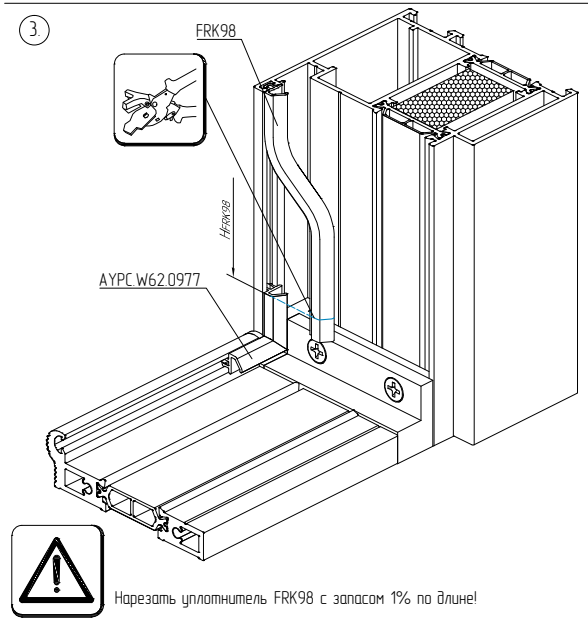
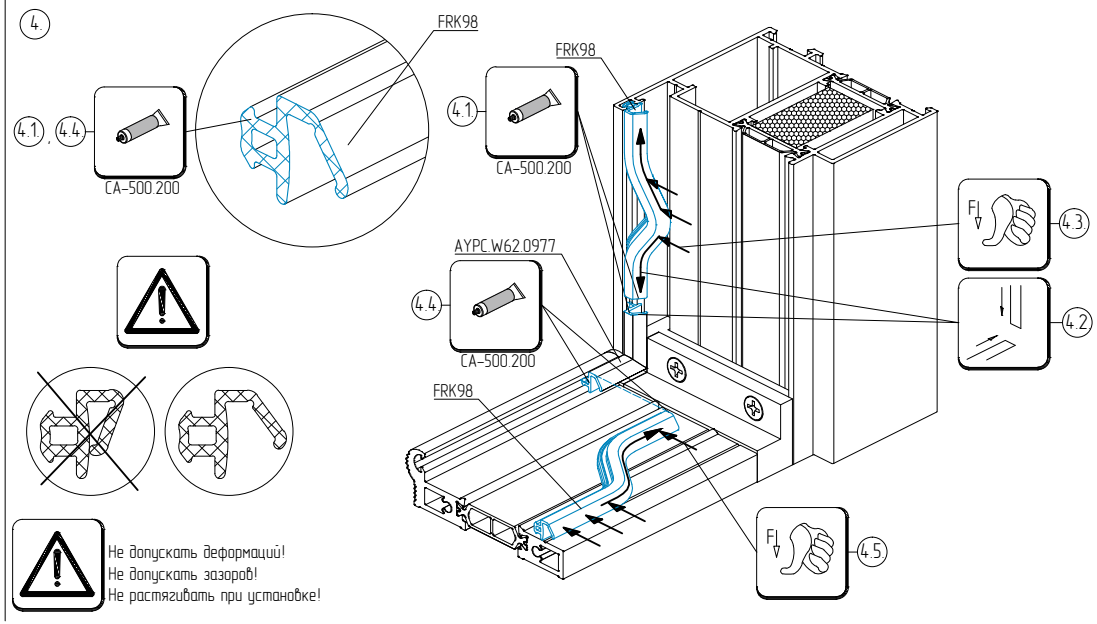
4.