АЛЮТЕХ ПРОФИЛЬНЫЕ СИСТЕМЫ
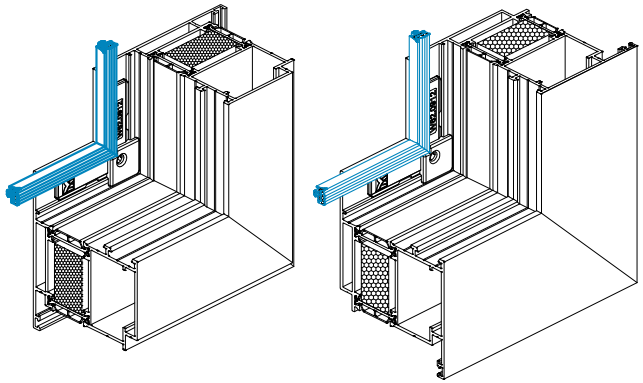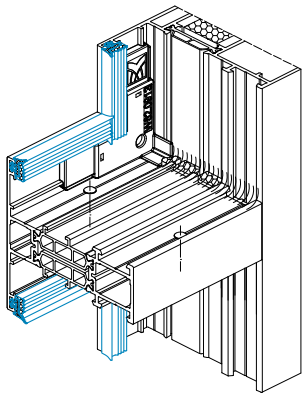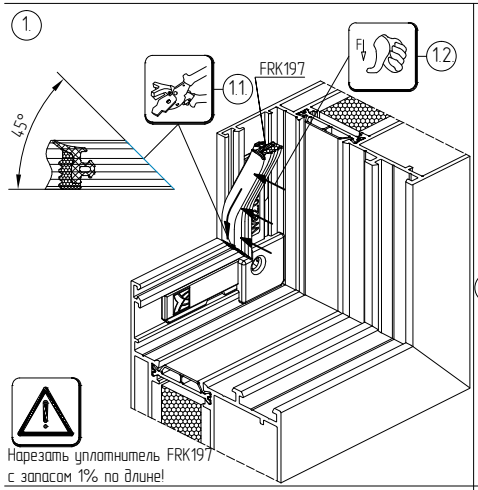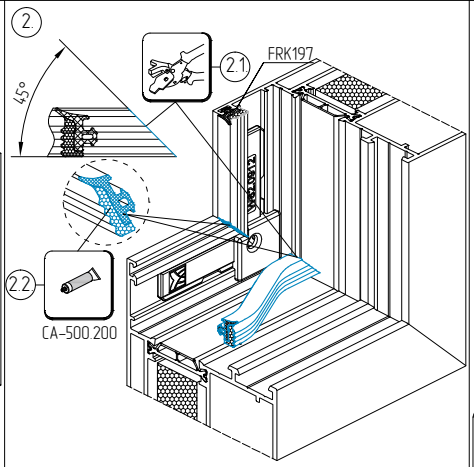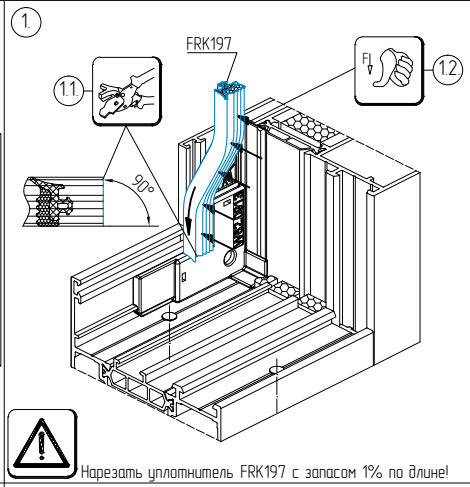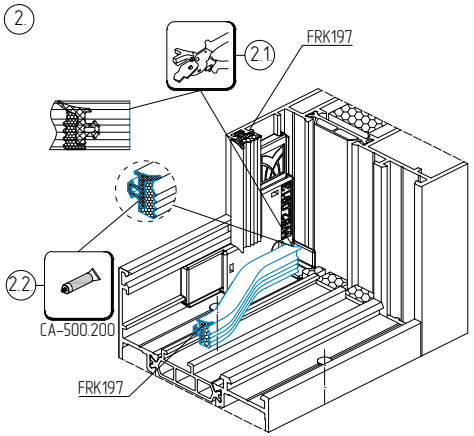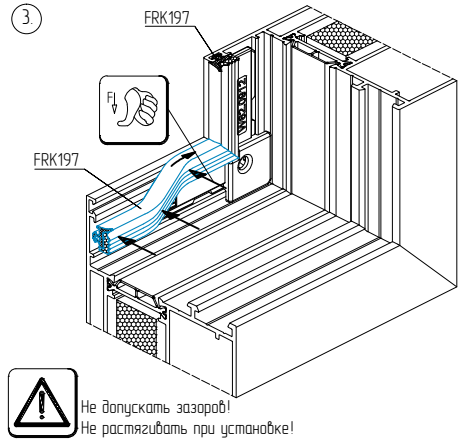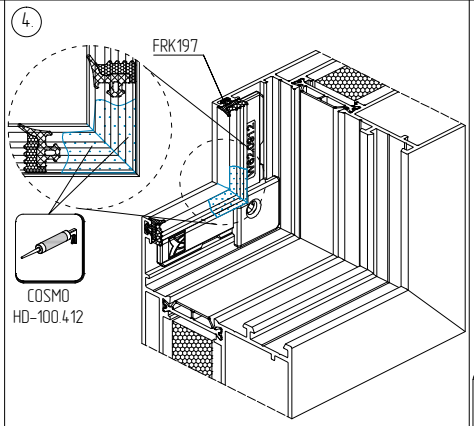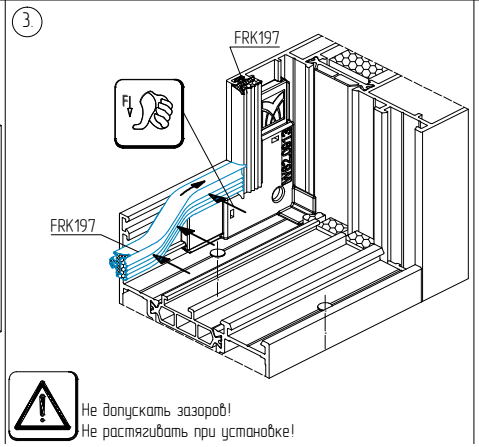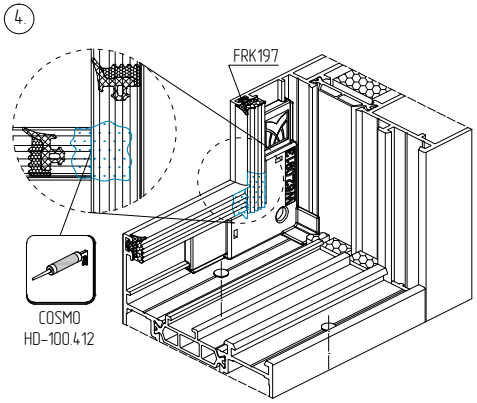
Схемы зарезки и установки уплотнителя FRK197